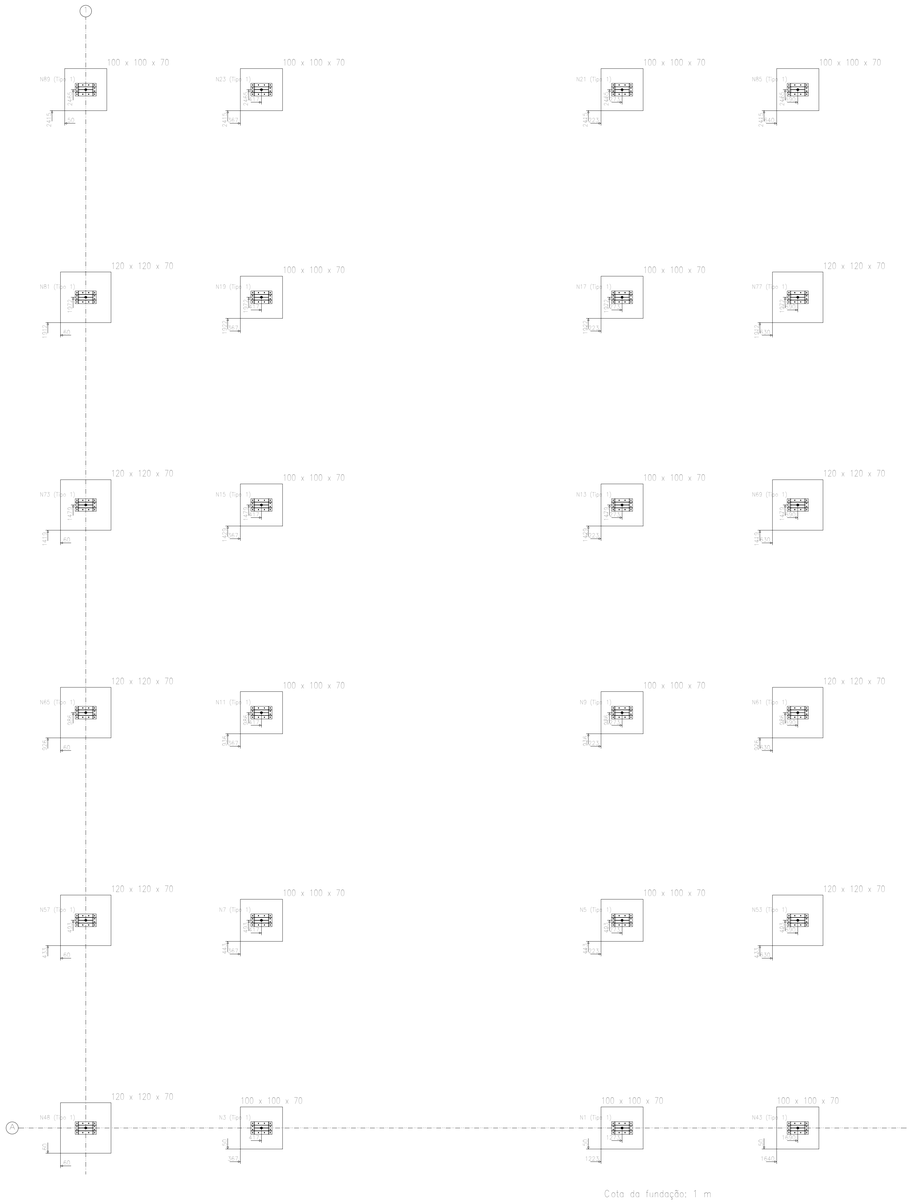

Quadro de arranques		
Referências	Pernos de Placas de Ancoragem	Dimensão de Placas de Ancoragem
N89, N23, N21, N85, N81, N19, N17, N77, N73, N15, N13, N69, N65, N11, N9, N61, N57, N7, N5, N53, N49, N3, N1 e N43	12 Parafusos ø 12,7	Placa base (300x500x12,7)

Feira do Mangaio Nova Cobertuta
Feira do Mangaio Nova Cobertuta
Escala: 1:50

Secretaria Municipal de Infraestrutura e Serviços Públicos

PREFEITURA DE LIMOEIRO TERRA AMADA

PROJETO ESTRUTURAL FEIRA DO MANGAIO COBERTURA

LOCAL: PÁTIO DO MANGAIO/ LIMOEIRO-PE

ATUALIZAÇÃO EM: MARÇO/2023

ESCALA: *INDICADA*

QUADRO DE ÁREAS:

ÁREA TERRENO:_____M²

ÁREA CONSTRUÍDA PAV. TÉRREO:_____M²

ÁREA CONSTRUÍDA TOTAL:_____M²

ÁREA DE COBERTA:_____M²

DETALHAMENTO COMPLETO

ASSINATURA DO PROPIETÁRIO:

ORLANDO JORGE PEREIRA DE ANDRADE LIMA: 37132474472

Assinado digitalmente por ORLANDO JORGE PEREIRA DE ANDRADE LIMA:37132474472
DN: C=BR, O=ICP-Brasil, OU=3417586000016, OU=RFB e-CNPJ A1, OU=Secretaria da Receita Federal do Brasil - RFB, OU=RFB e-CPF A3, OU=EM BRANCO, OU=presencial, CN=ORLANDO JORGE PEREIRA DE ANDRADE LIMA:37132474472
Razão: Eu sou o autor deste documento
Localização: sua localização de assinatura aqui
Data: 2023.04.18 09:06:00 -03'00'
Foxit PDF Reader Versão: 12.2.1

OBSERVAÇÕES:

RESPONSÁVEL TÉCNICO:

ENILAINE DIAS E SOUZA:09584924419

Assinado de forma digital por ENILAINE DIAS E SOUZA:09584924419

DESENHO:

PRANCHA Nº: 01/19

CONTEÚDO DA PRANCHA: PROJETO ESTRUTURAL

DATA: 03/03/2023

N89, N85, N19, N17, N7, N5 e N43

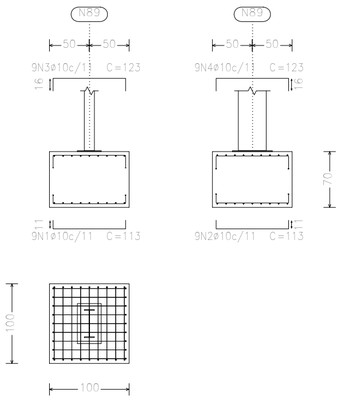

N23, N21, N15, N13, N11, N9, N3 e N1

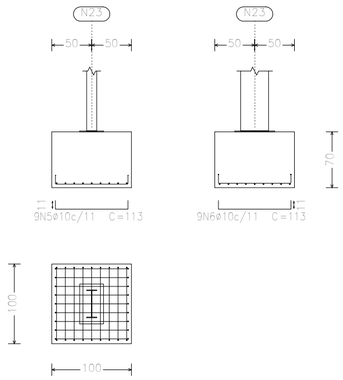

N81, N77, N73, N69, N65, N61, N57, N53 e N48

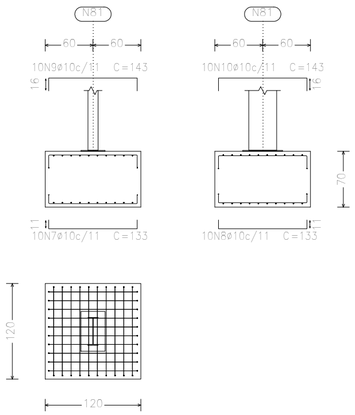

Feira do Mangaio Nova Cobertuta
Feira do Mangaio Nova Cobertuta
Escala: 1:50

Elemento	Pos.	Diam.	Q.	Dob. (cm)	Reta (cm)	Dob. (cm)	Comp. (cm)	Total (cm)	CA-50 (kg)	CA-60 (kg)
N89=N85=N19=N17 N7=N5=N43	1	ø10	9	11	91	11	113	1017	6.3	
	2	ø10	9	11	91	11	113	1017	6.3	
	3	ø10	9	16	91	16	123	1107	6.8	
	4	ø10	9	16	91	16	123	1107	6.8	
								Total:	26.2	
								(x7):	183.4	
N23=N21=N15=N13 N11=N9=N3=N1	5	ø10	9	11	91	11	113	1017	6.3	
	6	ø10	9	11	91	11	113	1017	6.3	
								Total:	12.6	
								(x8):	100.8	
N81=N77=N73=N69 N65=N61=N57=N53 N48	7	ø10	10	11	111	11	133	1330	8.2	
	8	ø10	10	11	111	11	133	1330	8.2	
	9	ø10	10	16	111	16	143	1430	8.8	
	10	ø10	10	16	111	16	143	1430	8.8	
								Total:	34.0	
								(x9):	306.0	
								ø10:	590.2	0.0
								Total:	590.2	0.0

Secretaria Municipal de Infraestrutura e Serviços Públicos

PREFEITURA DE LIMOEIRO TERRA AMADA

PROJETO ESTRUTURAL FEIRA DO MANGAIO COBERTURA

LOCAL: PÁTIO DO MANGAIO/ LIMOEIRO-PE

ATUALIZAÇÃO EM: MARÇO/2023

ESCALA: *INDICADA*

DETALHAMENTO COMPLETO

QUADRO DE ÁREAS:

ÁREA TERRENO:_____M²

ÁREA CONSTRUÍDA PAV. TÉRREO:_____M²

ÁREA CONSTRUÍDA TOTAL:_____M²

ÁREA DE COBERTA:_____M²

ASSINATURA DO PROPIETÁRIO:

ORLANDO JORGE PEREIRA DE ANDRADE LIMA: 37132474472

Usuário responsável por ORLANDO JORGE PEREIRA DE ANDRADE LIMA:37132474472
DN: c=BR, o=ICP-Brasil, ou=Secretaria da Receita Federal do Brasil - RFB, ou=RFB e-CPF A3, cn=JEM BRANCO, ou=Videoconferência, ou=ORLANDO JORGE PEREIRA DE ANDRADE LIMA:37132474472
Razão: Eu sou o autor deste documento
Local: Assinado digitalmente no software Adobe Reader
Data: 2023.04.18 09:06:38-03'00'
Foxit PDF Reader Version: 11.2.1

OBSERVAÇÕES:

RESPONSÁVEL TÉCNICO:

ENILAINE DIAS E SOUZA:09584924419

Assinado de forma digital por ENILAINE DIAS E SOUZA:09584924419

DESENHO:

PRANCHA Nº: 02/19

CONTEÚDO DA PRANCHA: PROJETO ESTRUTURAL

DATA: 03/03/2023

Tipo 1

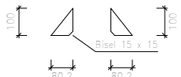

Enrijecedores x – x (e = 6.3 mm)

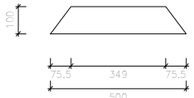

Enrijecedores y – y (e = 6.3 mm)

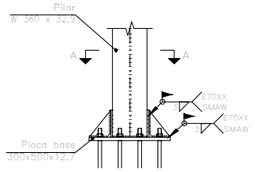

Corte

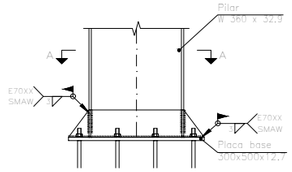

Vista lateral

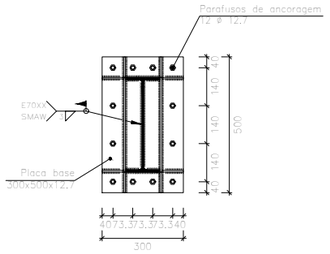

Corte A – A

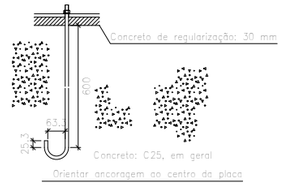

Ancoragem dos parafusos ø 12.7, ASTM A–325a (liso)

Escala 1:20

Feira do Mangaio Nova Cobertuta
Feira do Mangaio Nova Cobertuta
Escala: 1:50

Secretaria Municipal de Infraestrutura e Serviços Públicos

PREFEITURA DE LIMOEIRO TERRA AMADA

PROJETO ESTRUTURAL FEIRA DO MANGAIO COBERTURA

LOCAL: PÁTIO DO MANGAIO/ LIMOEIRO-PE

ATUALIZAÇÃO EM: MARÇO/2023

ESCALA: *INDICADA*

QUADRO DE ÁREAS:

ÁREA TERRENO:_____M²

ÁREA CONSTRUÍDA PAV. TÉRREO:_____M²

ÁREA CONSTRUÍDA TOTAL:_____M²

ÁREA DE COBERTA:_____M²

DETALHAMENTO COMPLETO

ASSINATURA DO PROPIETÁRIO:

ORLANDO JORGE PEREIRA DE ANDRADE LIMA: 37132474472

Assinado digitalmente por ORLANDO JORGE PEREIRA DE ANDRADE LIMA:37132474472 DN: C=BR, O=ICP-Brasil, OU=AC FINANCEIRA, OU=Secretaria da Receita Federal do Brasil - RFB, OU=RFB e-CPF A1, OU=VALID, OU=PRESENCIAL, CN=ORLANDO JORGE PEREIRA DE ANDRADE LIMA:37132474472
Razão: Eu sou o autor deste documento
Localização: sua localização de assinatura aqui
Data: 2023.04.10 09:05:12-03'
Foxit PDF Reader Versão: 11.2.1

OBSERVAÇÕES:

RESPONSÁVEL TÉCNICO:

ENILAINE DIAS E SOUZA:09584924419

Assinado de forma digital por ENILAINE DIAS E SOUZA:09584924419

DESENHO:

PRANCHA Nº: 03/19

CONTEÚDO DA PRANCHA: PROJETO ESTRUTURAL

DATA: 03/03/2023

Quadro de arranques		
Referências	Pernos de Placas de Ancoragem	Dimensão de Placas de Ancoragem
N89, N23, N21, N85, N81, N19, N17, N77, N73, N15, N13, N69, N65, N11, N9, N61, N57, N7, N5, N53, N48, N3, N1 e N43	12 Parafusos ø 12.7	Placa base (300x500x12.7)

Resumo Aço Elemento e Placa de ancoragem	Comp. total (m)	Peso (kg)
CA-50 ø10	956.9	590

QUADRO DE ELEMENTOS DE FUNDAÇÃO						
Referências	Dimensões (cm)	Altura (cm)	Armadura inf. X	Armadura inf. Y	Armadura sup. X	Armadura sup. Y
N1, N3, N9, N11, N13, N15, N21 e N23	100x100	70	9ø10c/11	9ø10c/11		
N5, N7, N17, N19, N43, N85 e N89	100x100	70	9ø10c/11	9ø10c/11	9ø10c/11	9ø10c/11
N48, N53, N57, N61, N65, N69, N73, N77 e N81	120x120	70	10ø10c/11	10ø10c/11	10ø10c/11	10ø10c/11

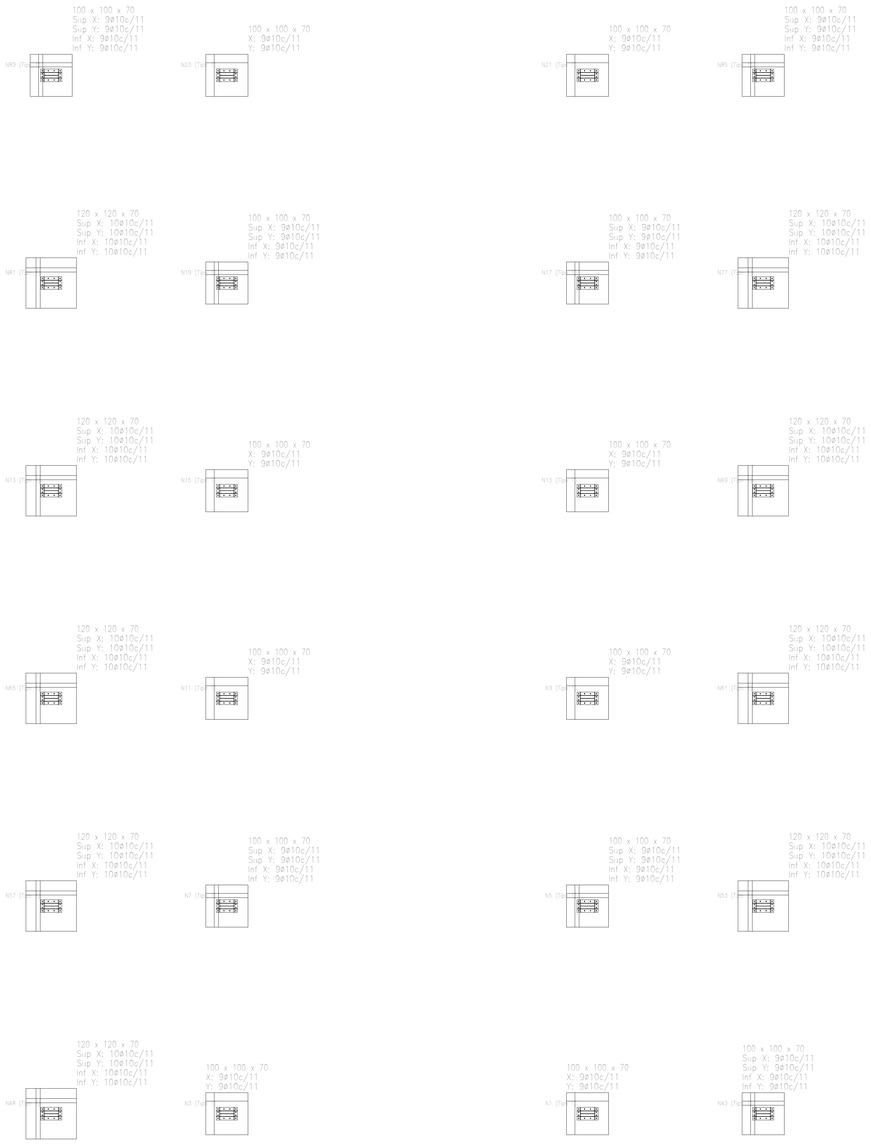

Feira do Mangaio Nova Cobertuta
Feira do Mangaio Nova Cobertuta
Escala: 1:50

Secretaria Municipal de Infraestrutura e Serviços Públicos

PREFEITURA DE LIMOEIRO TERRA AMADA

PROJETO ESTRUTURAL FEIRA DO MANGAIO COBERTURA

LOCAL: PÁTIO DO MANGAIO/ LIMOEIRO-PE

ATUALIZAÇÃO EM: MARÇO/2023

ESCALA: *INDICADA*

QUADRO DE ÁREAS:
ÁREA TERRENO:_____M²
ÁREA CONSTRUÍDA PAV. TÉRREO:_____M²
ÁREA CONSTRUÍDA TOTAL:_____M²
ÁREA DE COBERTA:_____M²

DETALHAMENTO COMPLETO

ASSINATURA DO PROPIETÁRIO:

ORLANDO JORGE PEREIRA DE ANDRADE LIMA: 37132474472

Assinado digitalmente por ORLANDO JORGE PEREIRA DE ANDRADE LIMA:37132474472
DN: C=BR, O=ICP-Brasil, OU=SECRETARIA DA RECEITA FEDERAL DO BRASIL - RFB, OU=RFB e-CPF A3, OU=EM BRANCO, OU=presencial, CN=ORLANDO JORGE PEREIRA DE ANDRADE LIMA:37132474472
Razão: Eu sou o autor deste documento
Localização: sua localização de assinatura aqui
Data: 2023.03.03 09:00:00
Foxit PDF Reader Versão: 12.2.1

OBSERVAÇÕES:

RESPONSÁVEL TÉCNICO:

ENILAINE DIAS E SOUZA:09584924419

Assinado de forma digital por ENILAINE DIAS E SOUZA:09584924419

DESENHO:

PRANCHA Nº: 04/19

CONTEÚDO DA PRANCHA: PROJETO ESTRUTURAL

DATA: 03/03/2023

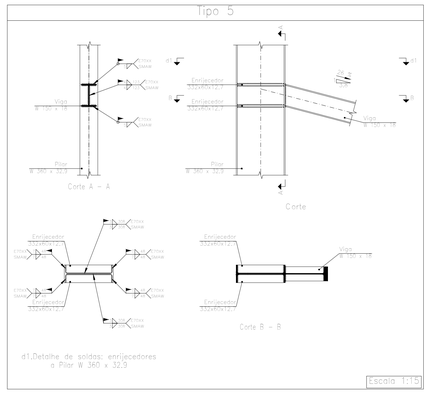

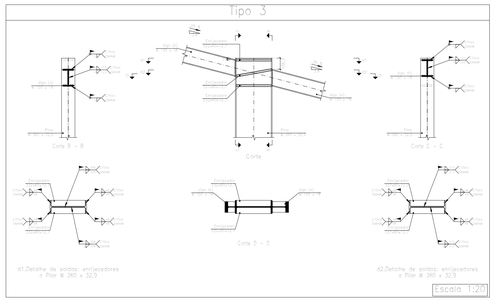

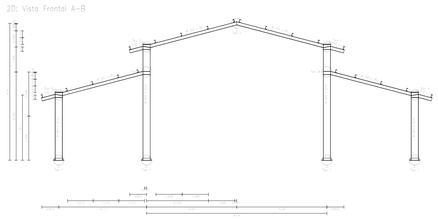

Feira do Mangaio Nova Cobertura
Feira do Mangaio Nova Cobertura
Norma de aço laminado: ABNT NBR 8800:2008
Aço laminado: A-572 345MPa
Escala 1:100

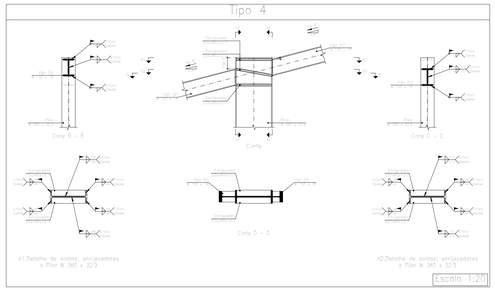

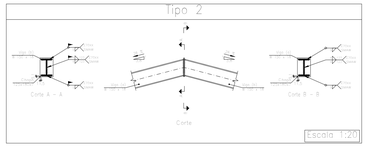

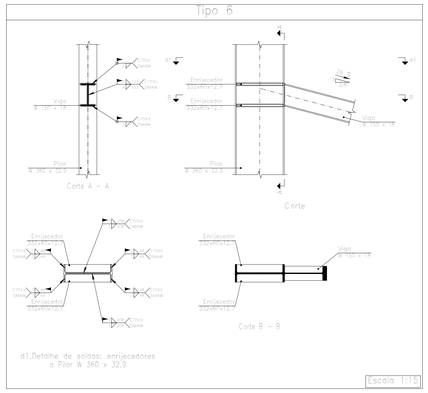

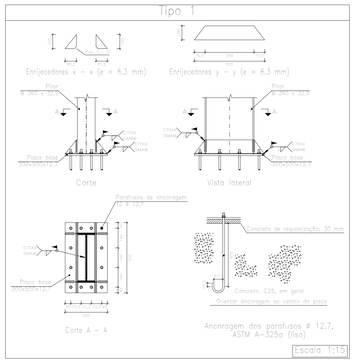

Secretaria Municipal de Infraestrutura e Serviços Públicos

PREFEITURA DE LIMOEIRO TERRA AMADA

PROJETO ESTRUTURAL FEIRA DO MANGAIO COBERTURA

LOCAL: PÁTIO DO MANGAIO/ LIMOEIRO-PE

ATUALIZAÇÃO EM: MARÇO/2023

ESCALA: *INDICADA*

QUADRO DE ÁREAS:
ÁREA TERRENO:_____M²
ÁREA CONSTRUÍDA PAV. TÉRREO:_____M²
ÁREA CONSTRUÍDA TOTAL:_____M²
ÁREA DE COBERTA:_____M²

DETALHAMENTO COMPLETO

ASSINATURA DO PROPIETÁRIO:
ORLANDO JORGE PEREIRA DE ANDRADE LIMA: 37132474472

Assinado digitalmente por ORLANDO JORGE PEREIRA DE ANDRADE LIMA:37132474472
DN: C=BR, O=ICP-Brasil, OU=Secretaria da Receita Federal do Brasil - RFB, OU=RFB e-CPF A3, OU=SEM BRANCOS, OU=presencial, CN=ORLANDO JORGE PEREIRA DE ANDRADE LIMA:37132474472
Motivo: Eu sou o autor deste documento
Localização: sua localização de assinatura aqui
Data: 2023.04.18 09:33:49-03'00'
Foxit PDF Reader Versão: 11.2.1

OBSERVAÇÕES:

RESPONSÁVEL TÉCNICO:
ENILAINE DIAS E SOUZA:09584924419

Assinado de forma digital por ENILAINE DIAS E SOUZA:09584924419

DESENHO:

PRANCHA Nº: 05/19

CONTEÚDO DA PRANCHA:
PROJETO ESTRUTURAL

DATA: 03/03/2023

Quantitativos de superfícies

Perfis de aço: Quantitativos das superfícies a pintar					
Tipo	Série	Perfil	Superfície unitária (m²/m)	Comprimento (m)	Superfície (m²)
Aço laminado	I1	W 360 x 32.9	1.194	101.760	121.542
		W 150 x 18	0.702	124.734	87.613
				Subtotal	209.155
Aço dobrado	C1	C125X50X17X2.25	0.493	532.000	262.085
		C100X50X17X2.25	0.443	1.000	0.443
	U simples	U125X50X2.25	0.440	142.723	62.737
				Subtotal	325.264
				Total	**534.419**

Tabela resumo

Tabela resumo												
Material		Série	Perfil	Comprimento			Volume			Peso		
Tipo	Designação			Perfil (m)	Série (m)	Material (m)	Perfil (m³)	Série (m³)	Material (m³)	Perfil (kg)	Série (kg)	Material (kg)
Aço laminado	A-572 345MPa	I1	W 360 x 32.9	101.760	226.494	226.494	0.428	0.720	0.720	3363.02	5654.25	5654.25
			W 150 x 18	124.734			0.292			2291.23		
Aço dobrado	A-36	C1	C125X50X17X2.25	532.000	533.000	675.723	0.292	0.293	0.363	2293.39	2297.26	2845.63
			C100X50X17X2.25	1.000			0.000			3.87		
			U125X50X2.25	142.723			0.070			548.37		
		U simples			142.723			0.070			548.37	

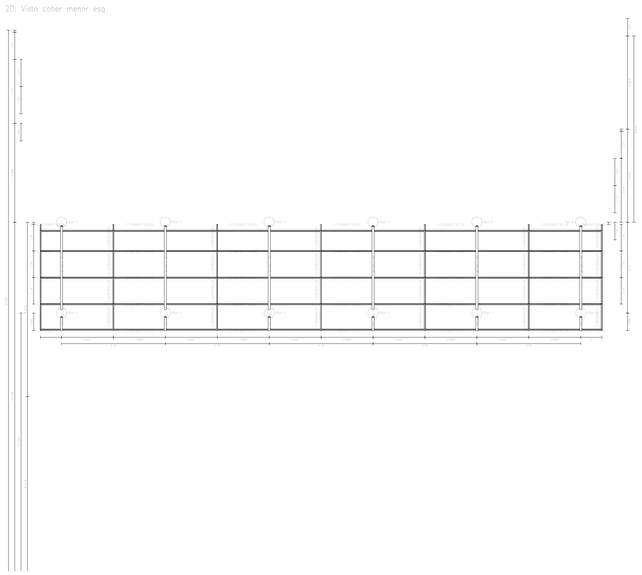

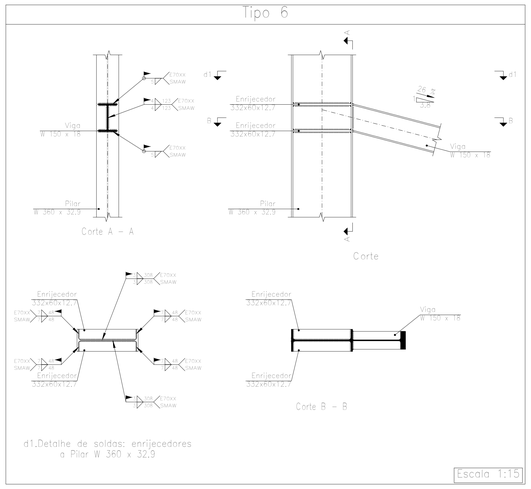

Quantitativos de superfícies

Perfis de aço: Quantitativos das superfícies a pintar					
Tipo	Série	Perfil	Superfície unitária (m²/m)	Comprimento (m)	Superfície (m²)
Aço laminado	I1	W 360 x 32.9	1.194	101.760	121.542
		W 150 x 18	0.702	124.734	87.613
				Subtotal	209.155
Aço dobrado	C1	C125X50X17X2.25	0.493	532.000	262.085
		C100X50X17X2.25	0.443	1.000	0.443
	U simples	U125X50X2.25	0.440	142.723	62.737
				Subtotal	325.264
				Total	**534.419**

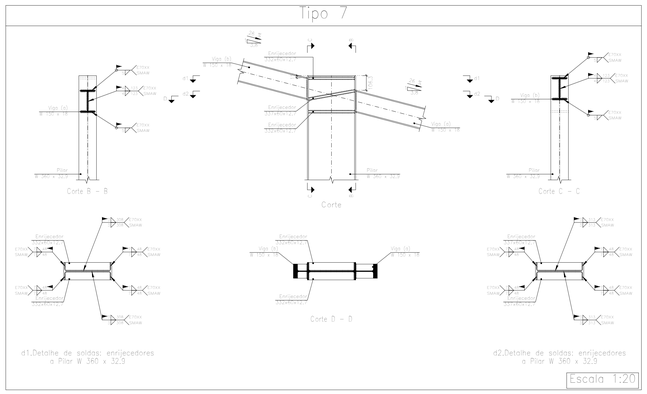

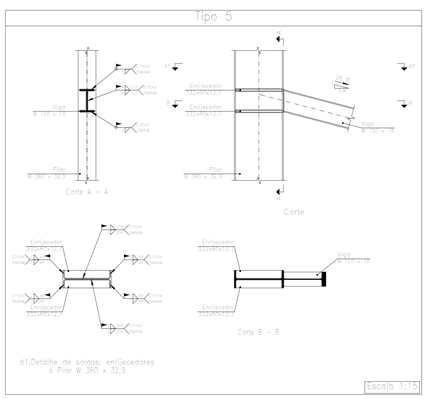

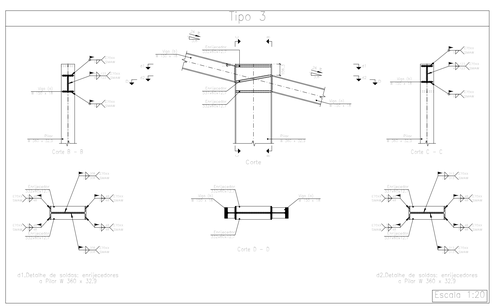

Feira do Mangaio Nova Cobertura
Feira do Mangaio Nova Cobertura
Norma de aço laminado: ABNT NBR 8800:2008
Norma de aço dobrado: ABNT NBR 14762: 2010
Aço laminado: A-572 345MPa
Aço dobrado: A-36
Escala 1:100

Tabela resumo

Tabela resumo												
Material		Série	Perfil	Comprimento			Volume			Peso		
Tipo	Designação			Perfil (m)	Série (m)	Material (m)	Perfil (m³)	Série (m³)	Material (m³)	Perfil (kg)	Série (kg)	Material (kg)
Aço laminado	A-572 345MPa	I1	W 360 x 32.9	101.760			0.428			3363.02		
			W 150 x 18	124.734			0.292			2291.23		
					226.494			0.720			5654.25	
						226.494			0.720			5654.25
Aço dobrado	A-36	C1	C125X50X17X2.25	532.000			0.292			2293.39		
			C100X50X17X2.25	1.000			0.000			3.87		
					533.000			0.293			2297.26	
		U simples	U125X50X2.25	142.723			0.070			548.37		
					142.723			0.070			548.37	
						675.723			0.363			2845.63

Secretaria Municipal de **Infraestrutura e Serviços Públicos**

PREFEITURA DE LIMOEIRO TERRA AMADA

PROJETO ESTRUTURAL FEIRA DO MANGAIO COBERTURA

LOCAL: PÁTIO DO MANGAIO/ LIMOEIRO-PE

ATUALIZAÇÃO EM: MARÇO/2023

ESCALA: *INDICADA*

DETALHAMENTO COMPLETO

QUADRO DE ÁREAS:
ÁREA TERRENO:_____M²
ÁREA CONSTRUÍDA PAV. TÉRREO:_____M²
ÁREA CONSTRUÍDA TOTAL:_____M²
ÁREA DE COBERTA:_____M²

ASSINATURA DO PROPIETÁRIO:

ORLANDO JORGE PEREIRA DE ANDRADE LIMA 37132474472

Assinado digitalmente por ORLANDO JORGE PEREIRA DE ANDRADE LIMA:37132474472
DN: C=BR, O=ICP-Brasil, OU=34573680000100, OU=Secretaria Da Receita Federal do Brasil - RFB, OU=RFB e CTF A3, OU=EM BRANCO, OU=presencial, CN=ORLANDO JORGE PEREIRA DE ANDRADE LIMA:37132474472
Razão: Eu sou o autor deste documento
Localização: sua localização de assinatura aqui
Data: 2023.03.03 09:00:00
Foxit PDF Reader Versão: 11.2.1

OBSERVAÇÕES:

RESPONSÁVEL TÉCNICO:

ENILAINE DIAS E SOUZA:09584924419

Assinado de forma digital por ENILAINE DIAS E SOUZA:09584924419

DESENHO:

PRANCHA Nº: 06/19

CONTEÚDO DA PRANCHA: PROJETO ESTRUTURAL

DATA: 03/03/2023

2D: Vista cober maior esq

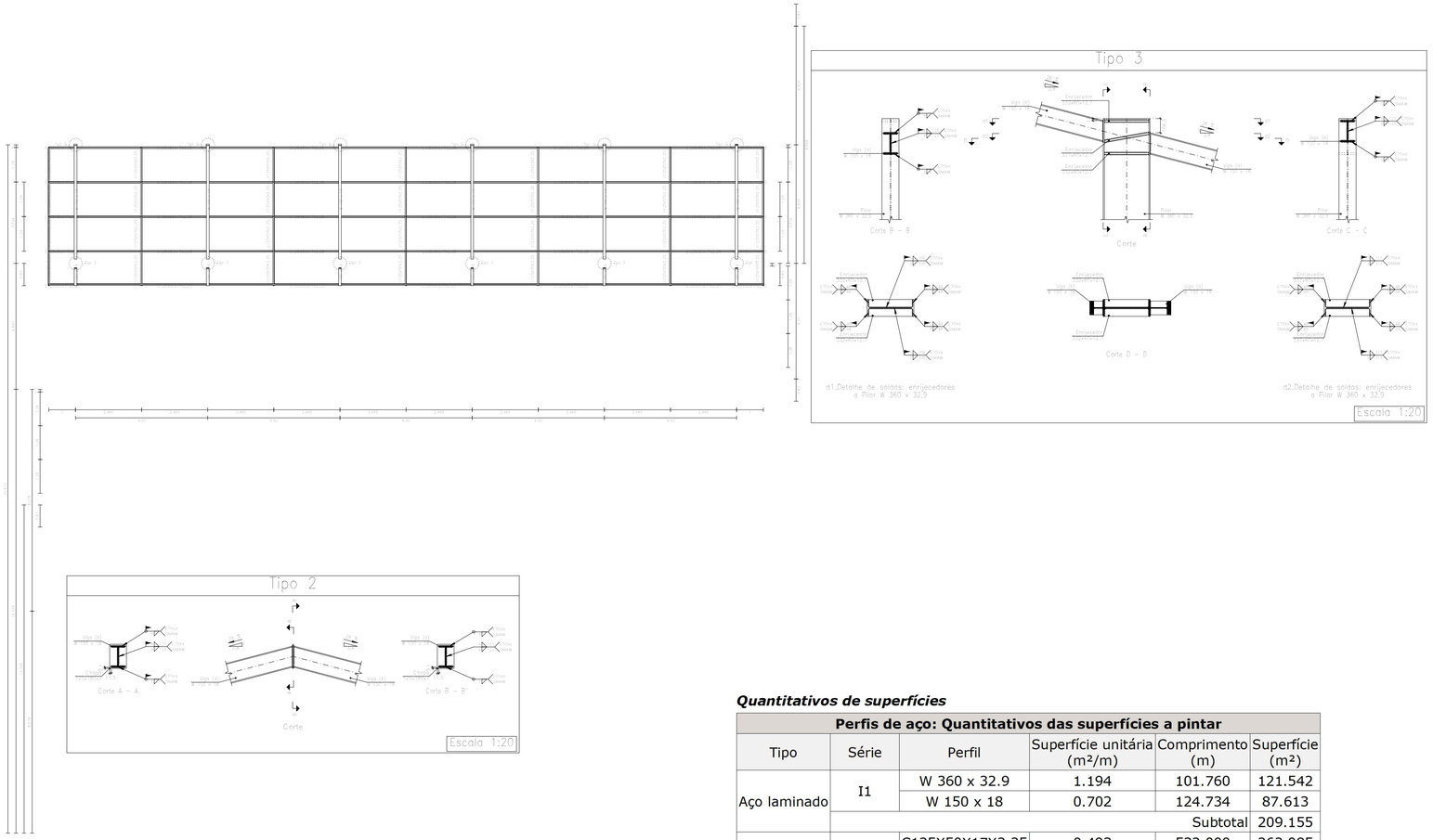

Feira do Mangaio Nova Cobertuta
Feira do Mangaio Nova Cobertuta
Norma de aço laminado: ABNT NBR 8800:2008
Norma de aço dobrado: ABNT NBR 14762: 2010
Aço laminado: A-572 345MPa
Aço dobrado: A-36
Escala 1:100

Quantitativos de superfícies

Perfis de aço: Quantitativos das superfícies a pintar					
Tipo	Série	Perfil	Superfície unitária (m²/m)	Comprimento (m)	Superfície (m²)
Aço laminado	I1	W 360 x 32.9	1.194	101.760	121.542
		W 150 x 18	0.702	124.734	87.613
				Subtotal	209.155
Aço dobrado	C1	C125X50X17X2.25	0.493	532.000	262.085
		C100X50X17X2.25	0.443	1.000	0.443
	U simples	U125X50X2.25	0.440	142.723	62.737
				Subtotal	325.264
				Total	**534.419**

Tabela resumo

Tabela resumo												
Material		Série	Perfil	Comprimento			Volume			Peso		
Tipo	Designação			Perfil (m)	Série (m)	Material (m)	Perfil (m³)	Série (m³)	Material (m³)	Perfil (kg)	Série (kg)	Material (kg)
Aço laminado	A-572 345MPa	I1	W 360 x 32.9	101.760	226.494	226.494	0.428	0.720	0.720	3363.02	5654.25	5654.25
			W 150 x 18	124.734			0.292			2291.23		
Aço dobrado	A-36	C1	C125X50X17X2.25	532.000	533.000	675.723	0.292	0.293	0.363	2293.39	2297.26	2845.63
			C100X50X17X2.25	1.000			0.000			3.87		
		U simples	U125X50X2.25	142.723	142.723		0.070	0.070		548.37	548.37	

Secretaria Municipal de **Infraestrutura e Serviços Públicos**

PREFEITURA DE LIMOEIRO TERRA AMADA

PROJETO ESTRUTURAL FEIRA DO MANGAIO COBERTURA

LOCAL: PÁTIO DO MANGAIO/ LIMOEIRO-PE

ATUALIZAÇÃO EM: MARÇO/2023

ESCALA: *INDICADA*

QUADRO DE ÁREAS:
ÁREA TERRENO:_____M²
ÁREA CONSTRUÍDA PAV. TÉRREO:_____M²
ÁREA CONSTRUÍDA TOTAL:_____M²
ÁREA DE COBERTA:_____M²

DETALHAMENTO COMPLETO

ASSINATURA DO PROPIETÁRIO:

ORLANDO JORGE PEREIRA DE ANDRADE LIMA: 37132474472

Assinado digitalmente por ORLANDO JORGE PEREIRA DE ANDRADE LIMA:37132474472 DN: C=BR, O=ICP-Brasil, OU=AC17SIGDS0018, OU=RFB e-CNPJ A1, OU=SECRETARIA DA RFB, OU=RFB e-CNPJ A1, OU=EM BRANCO, OU=pessoal, CN=ORLANDO JORGE PEREIRA DE ANDRADE LIMA:37132474472
Razão: Eu sou o autor deste documento
Localização: sua localização de assinatura aqui
Data: 2023.04.18 09:25:22-03'00'
Foxit PDF Reader Versão: 11.2.1

OBSERVAÇÕES:

RESPONSÁVEL TÉCNICO:

ENILAINE DIAS E SOUZA:09584924419

Assinado de forma digital por ENILAINE DIAS E SOUZA:09584924419

DESENHO:

PRANCHA Nº: 07/19

CONTEÚDO DA PRANCHA:
PROJETO ESTRUTURAL

DATA: 03/03/2023

2D: Vista cabeo menor dir

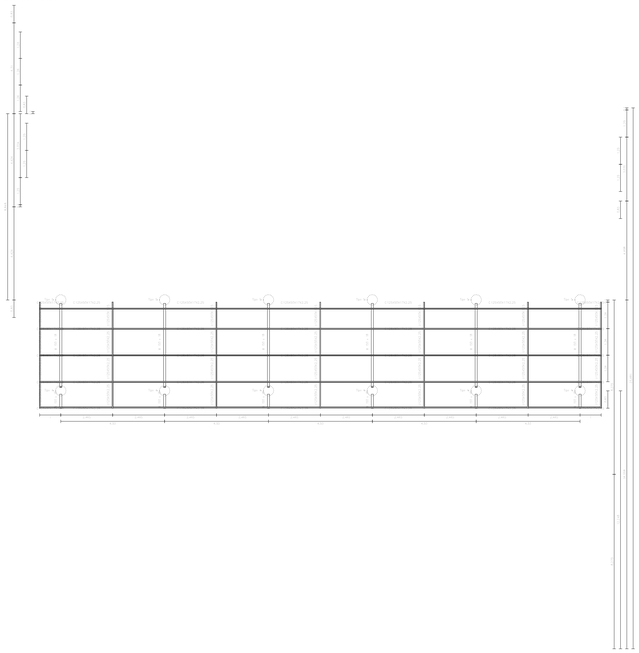

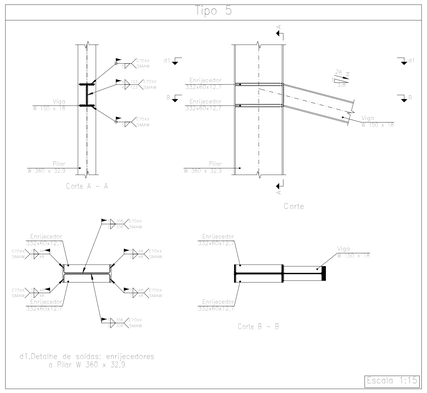

Feira do Mangaio Nova Cobertuta
Feira do Mangaio Nova Cobertuta
Norma de aço laminado: ABNT NBR 8800:2008
Norma de aço dobrado: ABNT NBR 14762: 2010
Aço laminado: A-572 345MPa
Aço dobrado: A-36
Escala 1:100

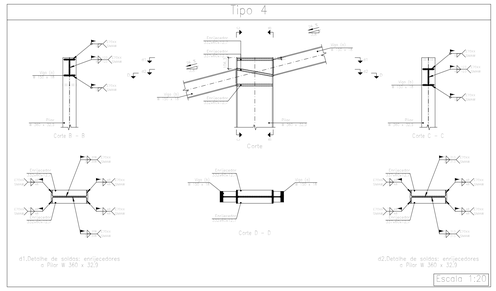

Tabela resumo

Tabela resumo												
Material		Série	Perfil	Comprimento			Volume			Peso		
Tipo	Designação			Perfil (m)	Série (m)	Material (m)	Perfil (m³)	Série (m³)	Material (m³)	Perfil (kg)	Série (kg)	Material (kg)
Aço laminado	A-572 345MPa	I1	W 360 x 32.9	101.760	226.494	226.494	0.428	0.720	0.720	3363.02	5654.25	5654.25
			W 150 x 18	124.734			0.292			2291.23		
Aço dobrado	A-36	C1	C125X50X17X2.25	532.000	533.000	675.723	0.292	0.293	0.363	2293.39	2297.26	2845.63
			C100X50X17X2.25	1.000			0.000			3.87		
		U simples	U125X50X2.25	142.723	142.723		0.070	0.070		548.37	548.37	

Quantitativos de superfícies

Perfis de aço: Quantitativos das superfícies a pintar					
Tipo	Série	Perfil	Superfície unitária (m²/m)	Comprimento (m)	Superfície (m²)
Aço laminado	I1	W 360 x 32.9	1.194	101.760	121.542
		W 150 x 18	0.702	124.734	87.613
				Subtotal	209.155
Aço dobrado	C1	C125X50X17X2.25	0.493	532.000	262.085
		C100X50X17X2.25	0.443	1.000	0.443
	U simples	U125X50X2.25	0.440	142.723	62.737
				Subtotal	325.264
				Total	**534.419**

Secretaria Municipal de **Infraestrutura e Serviços Públicos**

PREFEITURA DE LIMOEIRO TERRA AMADA

PROJETO ESTRUTURAL FEIRA DO MANGAIO COBERTURA

LOCAL: PÁTIO DO MANGAIO/ LIMOEIRO-PE

ATUALIZAÇÃO EM: MARÇO/2023

ESCALA: *INDICADA*

QUADRO DE ÁREAS:
ÁREA TERRENO:_____M²
ÁREA CONSTRUÍDA PAV. TÉRREO:_____M²
ÁREA CONSTRUÍDA TOTAL:_____M²
ÁREA DE COBERTA:_____M²

DETALHAMENTO COMPLETO

ASSINATURA DO PROPIETÁRIO:

ORLANDO JORGE PEREIRA DE ANDRADE LIMA: 37132474472

Assinado digitalmente por ORLANDO JORGE PEREIRA DE ANDRADE LIMA:37132474472 DN: C=BR, O=ICP-Brasil, OU=AC SERPRO RFB v5, OU=Secretaria da Receita Federal do Brasil - RFB, OU=RFB e-CPF A3, OU=(EM BRANCO), OU=(EM BRANCO), CN=ORLANDO JORGE PEREIRA DE ANDRADE LIMA:37132474472
Razão: Eu sou o autor deste documento
Local: Minha assinatura digital de autoria aqui
Data: 2023.04.18 09:17:00-03'00'
Foxit PDF Reader Versão: 12.0.1

OBSERVAÇÕES:

RESPONSÁVEL TÉCNICO:

ENILAINE DIAS E SOUZA:09584924419

Assinado de forma digital por ENILAINE DIAS E SOUZA:09584924419

DESENHO:

PRANCHA Nº: 08/19

CONTEÚDO DA PRANCHA: PROJETO ESTRUTURAL

DATA: 03/03/2023

2D: Vista cober maior dir

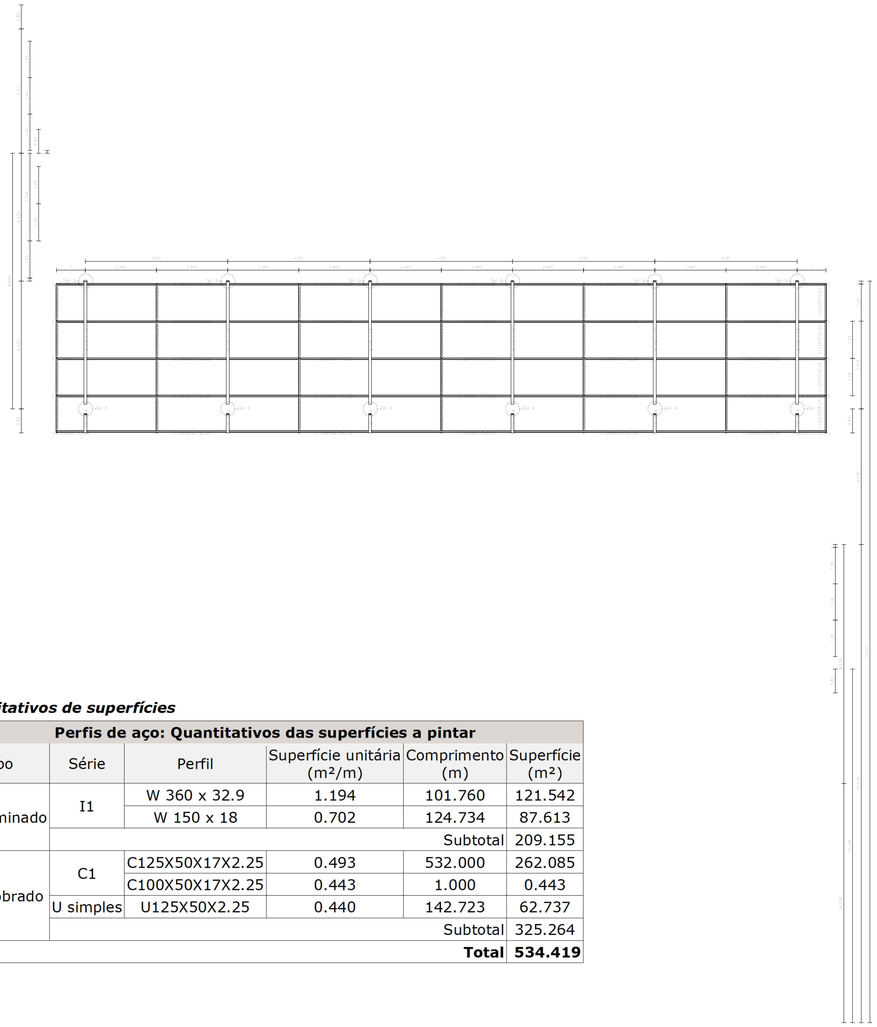

Tipo 4

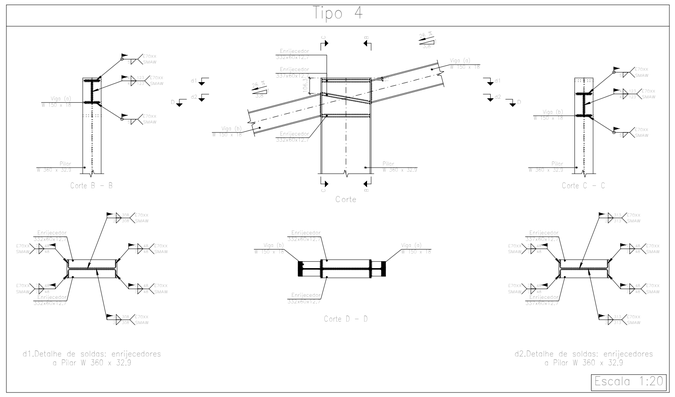

Tipo 2

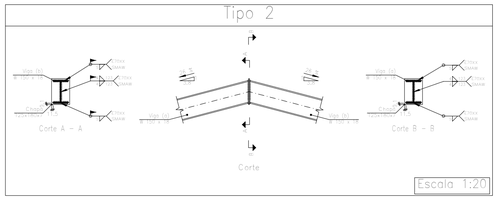

Feira do Mangaio Nova Cobertuta
Feira do Mangaio Nova Cobertuta
Norma de aço laminado: ABNT NBR 8800:2008
Norma de aço dobrado: ABNT NBR 14762: 2010
Aço laminado: A-572 345MPa
Aço dobrado: A-36
Escala 1:100

Quantitativos de superfícies

Perfis de aço: Quantitativos das superfícies a pintar					
Tipo	Série	Perfil	Superfície unitária (m²/m)	Comprimento (m)	Superfície (m²)
Aço laminado	I1	W 360 x 32.9	1.194	101.760	121.542
		W 150 x 18	0.702	124.734	87.613
				Subtotal	209.155
Aço dobrado	C1	C125X50X17X2.25	0.493	532.000	262.085
		C100X50X17X2.25	0.443	1.000	0.443
	U simples	U125X50X2.25	0.440	142.723	62.737
				Subtotal	325.264
				Total	**534.419**

Tabela resumo

Tabela resumo												
Material		Série	Perfil	Comprimento			Volume			Peso		
Tipo	Designação			Perfil (m)	Série (m)	Material (m)	Perfil (m³)	Série (m³)	Material (m³)	Perfil (kg)	Série (kg)	Material (kg)
Aço laminado	A-572 345MPa	I1	W 360 x 32.9	101.760	226.494	226.494	0.428	0.720	0.720	3363.02	5654.25	5654.25
			W 150 x 18	124.734			0.292			2291.23		
Aço dobrado	A-36	C1	C125X50X17X2.25	532.000	533.000	675.723	0.292	0.293	0.363	2293.39	2297.26	2845.63
			C100X50X17X2.25	1.000			0.000			3.87		
		U simples	U125X50X2.25	142.723	142.723		0.070	0.070		548.37	548.37	

Secretaria Municipal de Infraestrutura e Serviços Públicos

PREFEITURA DE LIMOEIRO TERRA AMADA

PROJETO ESTRUTURAL FEIRA DO MANGAIO COBERTURA

LOCAL: PÁTIO DO MANGAIO/ LIMOEIRO-PE

ATUALIZAÇÃO EM: MARÇO/2023

ESCALA: *INDICADA*

QUADRO DE ÁREAS:
ÁREA TERRENO:_____M²
ÁREA CONSTRUÍDA PAV. TÉRREO:_____M²
ÁREA CONSTRUÍDA TOTAL:_____M²
ÁREA DE COBERTA:_____M²

DETALHAMENTO COMPLETO

ASSINATURA DO PROPIETÁRIO:
ORLANDO JORGE PEREIRA DE ANDRADE LIMA: 37132474472
Assinado digitalmente por ORLANDO JORGE PEREIRA DE ANDRADE LIMA:37132474472 DN: C=BR, O=ICP-Brasil, OU=34173682000103, OU=Secretaria Municipal de Infraestrutura e Serviços Públicos, OU=RFB e-CPF A3, OU=EM BRANCO, CN=presencial, CN=ORLANDO JORGE PEREIRA DE ANDRADE LIMA:37132474472 Razão: Eu sou o autor deste documento Localização: sua localização de assinatura aqui Data: 2023.04.18 09:30:42-03'00' Foxit PDF Reader Versão: 11.2.1

OBSERVAÇÕES:

RESPONSÁVEL TÉCNICO:
ENILAINE DIAS E SOUZA:09584924419
Assinado de forma digital por ENILAINE DIAS E SOUZA:09584924419

DESENHO:

PRANCHA Nº: 09/19

CONTEÚDO DA PRANCHA:
PROJETO ESTRUTURAL

DATA: 03/03/2023

Tipo 1

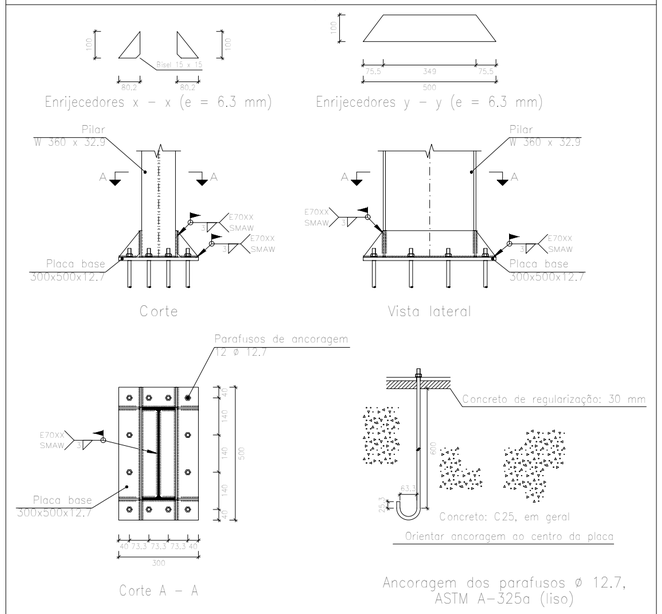

Escala 1:15

Tipo 2

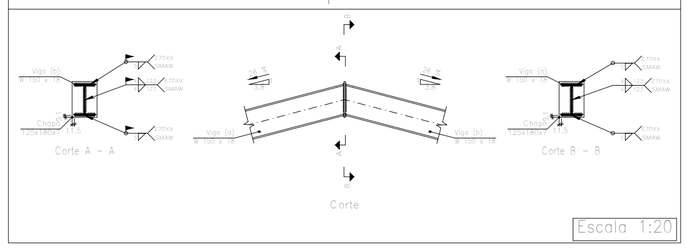

Escala 1:20

Feira do Mangaio Nova Cobertuta
Feira do Mangaio Nova Cobertuta

Secretaria Municipal de Infraestrutura e Serviços Públicos

PREFEITURA DE LIMOEIRO TERRA AMADA

PROJETO ESTRUTURAL FEIRA DO MANGAIO COBERTURA

LOCAL: PÁTIO DO MANGAIO/ LIMOEIRO-PE

ATUALIZAÇÃO EM: MARÇO/2023	ESCALA: *INDICADA*

DETALHAMENTO COMPLETO

QUADRO DE ÁREAS:

ÁREA TERRENO:_____M²

ÁREA CONSTRUÍDA PAV. TÉRREO:_____M²

ÁREA CONSTRUÍDA TOTAL:_____M²

ÁREA DE COBERTA:_____M²

ASSINATURA DO PROPIETÁRIO:

ORLANDO JORGE PEREIRA DE ANDRADE LIMA 37132474472

Assinado de forma digital por ORLANDO JORGE PEREIRA DE ANDRADE LIMA:37132474472 Dados: 2023.04.18 09:20:20 -03'00' Foxit PDF Reader Versão: 12.1.1

OBSERVAÇÕES:

RESPONSÁVEL TÉCNICO:

ENILAINE DIAS E SOUZA:09584924419

Assinado de forma digital por ENILAINE DIAS E SOUZA:09584924419

DESENHO:

PRANCHA Nº: 10/19

CONTEÚDO DA PRANCHA:

PROJETO ESTRUTURAL

DATA: 03/03/2023

Tipo 3

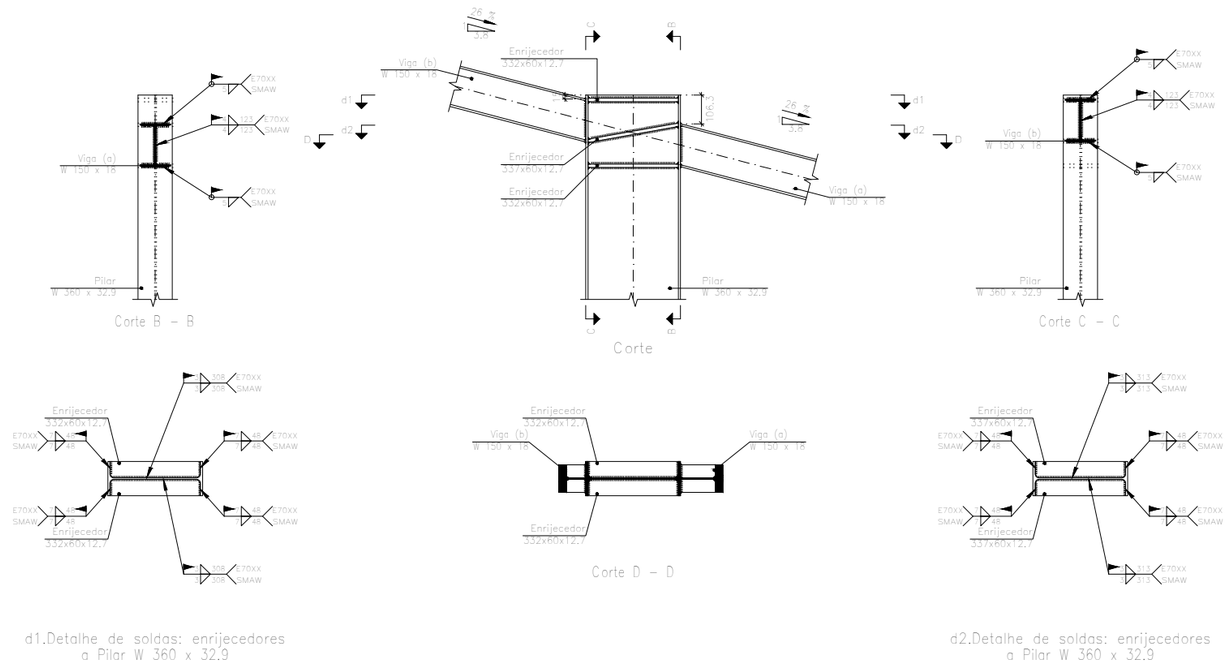

Escala 1:20

Feira do Mangaio Nova Cobertuta
Feira do Mangaio Nova Cobertuta

Secretaria Municipal de Infraestrutura e Serviços Públicos

PREFEITURA DE LIMOEIRO TERRA AMADA

PROJETO ESTRUTURAL FEIRA DO MANGAIO COBERTURA

LOCAL: PÁTIO DO MANGAIO/ LIMOEIRO-PE

ATUALIZAÇÃO EM: MARÇO/2023

ESCALA: *INDICADA*

QUADRO DE ÁREAS:

ÁREA TERRENO:_____M²

ÁREA CONSTRUÍDA PAV. TÉRREO:_____M²

ÁREA CONSTRUÍDA TOTAL:_____M²

ÁREA DE COBERTA:_____M²

DETALHAMENTO COMPLETO

ASSINATURA DO PROPIETÁRIO:

ORLANDO JORGE PEREIRA DE ANDRADE LIMA: 37132474472

Assinado digitalmente por ORLANDO JORGE PEREIRA DE ANDRADE LIMA:37132474472
DN: C=BR, O=ICP-Brasil, OU=Secretaria da Receita Federal do Brasil - RFB, OU=RFB e-CPF A3, OU=EM BRANCO, OU=AMBIENTE CORPORATIVO, CN=ORLANDO JORGE PEREIRA DE ANDRADE LIMA:37132474472
Razão: Eu sou o autor deste documento
Localização: sua localização de assinatura aqui
Data: 2023.04.18 09:22:13-03'00'
Foxit PDF Reader Versão: 11.2.1

OBSERVAÇÕES:

RESPONSÁVEL TÉCNICO:

ENILAINE DIAS E SOUZA:09584924419

Assinado de forma digital por ENILAINE DIAS E SOUZA:09584924419

DESENHO:

PRANCHA Nº: 11/19

CONTEÚDO DA PRANCHA:

PROJETO ESTRUTURAL

DATA: 03/03/2023

Tipo 4

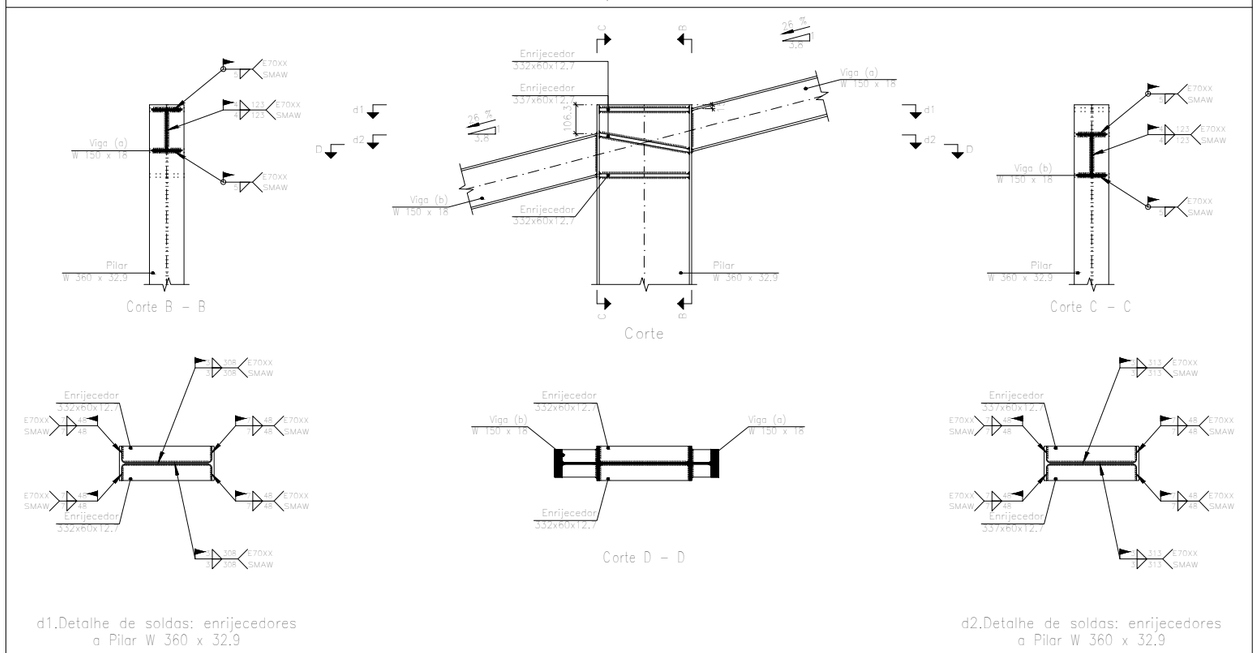

Escala 1:20

Feira do Mangaio Nova Cobertuta
Feira do Mangaio Nova Cobertuta

Secretaria Municipal de Infraestrutura e Serviços Públicos

PREFEITURA DE LIMOEIRO TERRA AMADA

PROJETO ESTRUTURAL FEIRA DO MANGAIO COBERTURA

LOCAL: PÁTIO DO MANGAIO/ LIMOEIRO-PE

ATUALIZAÇÃO EM: MARÇO/2023

ESCALA: *INDICADA*

QUADRO DE ÁREAS:

ÁREA TERRENO:_____M²

ÁREA CONSTRUÍDA PAV. TÉRREO:_____M²

ÁREA CONSTRUÍDA TOTAL:_____M²

ÁREA DE COBERTA:_____M²

DETALHAMENTO COMPLETO

ASSINATURA DO PROPIETÁRIO:

ORLANDO JORGE PEREIRA DE ANDRADE LIMA:37132474472

Assinado digitalmente por ORLANDO JORGE PEREIRA DE ANDRADE LIMA:37132474472
DN: C=BR, O=ICP-Brasil, OU=AR13960000001E, OU=Secretaria da Receita Federal do Brasil - RFB, OU=RFB e-CNPJ A1, OU=(EM BRANCO), OU=pessoal, CN=ORLANDO JORGE PEREIRA DE ANDRADE LIMA:37132474472
Razão: Eu sou o autor deste documento
Localização: sua localização de assinatura aqui
Data: 2023.03.03 08:00:00-03'00'
Foxit PDF Reader Versão: 12.2.1

OBSERVAÇÕES:

RESPONSÁVEL TÉCNICO:

ENILAINE DIAS E SOUZA:09584924419

Assinado de forma digital por ENILAINE DIAS E SOUZA:09584924419

DESENHO:

PRANCHA Nº: 12/19

CONTEÚDO DA PRANCHA:

PROJETO ESTRUTURAL

DATA: 03/03/2023

Tipo 5

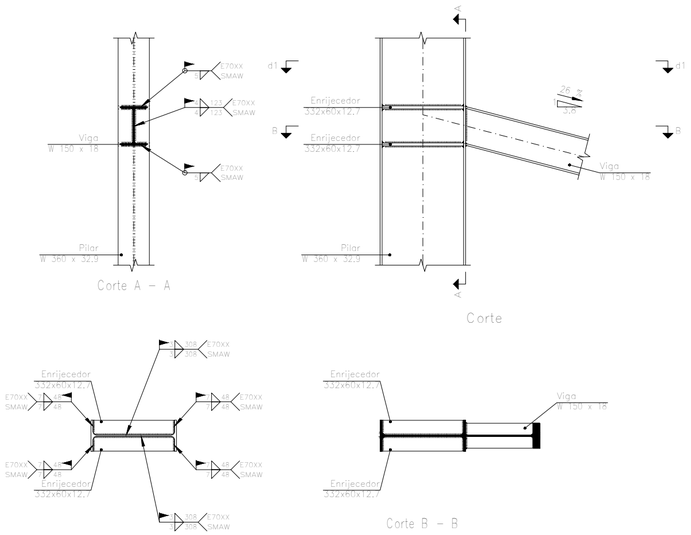

Escala 1:20

Tipo 6

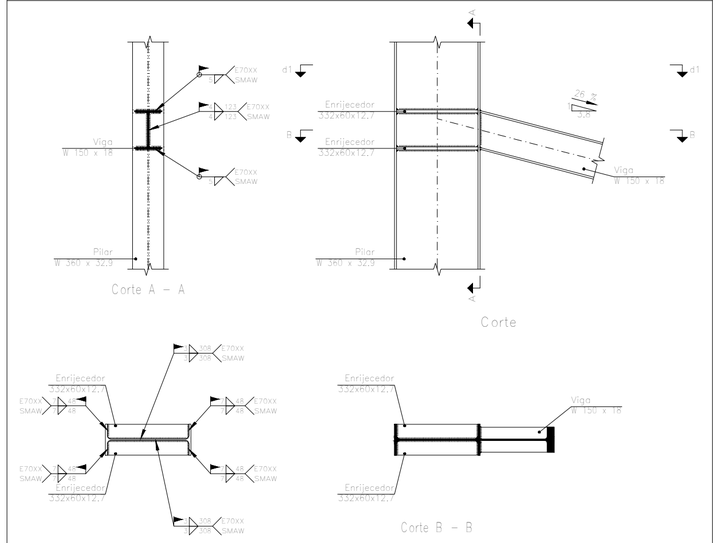

Escala 1:20

Feira do Mangaio Nova Cobertuta
Feira do Mangaio Nova Cobertuta

Secretaria Municipal de Infraestrutura e Serviços Públicos

PREFEITURA DE LIMOEIRO TERRA AMADA

PROJETO ESTRUTURAL FEIRA DO MANGAIO COBERTURA

LOCAL: PÁTIO DO MANGAIO/ LIMOEIRO-PE

ATUALIZAÇÃO EM: MARÇO/2023

ESCALA: *INDICADA*

QUADRO DE ÁREAS:

ÁREA TERRENO:_____M²

ÁREA CONSTRUÍDA PAV. TÉRREO:_____M²

ÁREA CONSTRUÍDA TOTAL:_____M²

ÁREA DE COBERTA:_____M²

DETALHAMENTO COMPLETO

ASSINATURA DO PROPIETÁRIO:

ORLANDO JORGE PEREIRA DE ANDRADE LIMA: 37132474472

Assinado digitalmente por ORLANDO JORGE PEREIRA DE ANDRADE LIMA:37132474472 Dados: 2023.03.03 08:57:00 -03'00' Motivo: Sou autor deste documento Localização: sua localização de assinatura aqui Ação: Aprovado Software: Foxit PDF Reader Versão: 12.2.1

OBSERVAÇÕES:

RESPONSÁVEL TÉCNICO:

ENILAINE DIAS E SOUZA:09584924419

Assinado de forma digital por ENILAINE DIAS E SOUZA:09584924419

DESENHO:

PRANCHA Nº: 13/19

CONTEÚDO DA PRANCHA: PROJETO ESTRUTURAL

DATA: 03/03/2023

Tipo 7

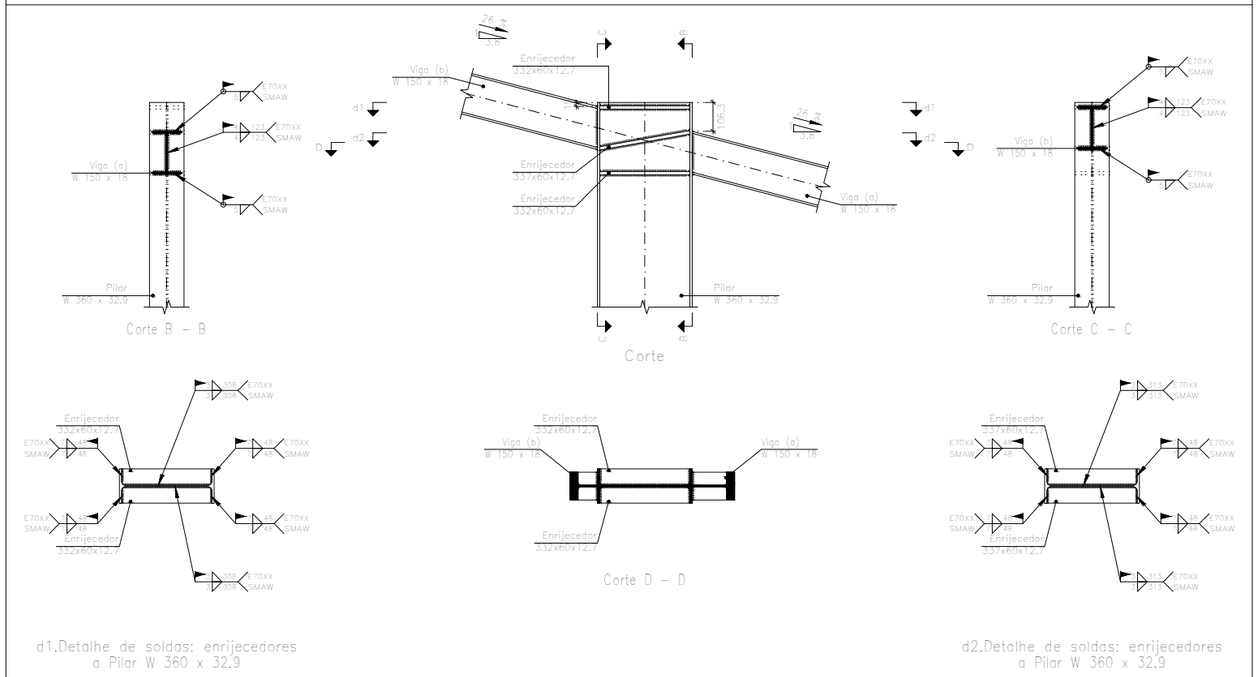

Escala 1:20

Feira do Mangaio Nova Cobertuta

Feira do Mangaio Nova Cobertuta

Secretaria Municipal de Infraestrutura e Serviços Públicos

PREFEITURA DE LIMOEIRO TERRA AMADA

PROJETO ESTRUTURAL FEIRA DO MANGAIO COBERTURA

LOCAL: PÁTIO DO MANGAIO/ LIMOEIRO-PE

ATUALIZAÇÃO EM: MARÇO/2023

ESCALA: *INDICADA*

QUADRO DE ÁREAS:

ÁREA TERRENO:_____M²

ÁREA CONSTRUÍDA PAV. TÉRREO:_____M²

ÁREA CONSTRUÍDA TOTAL:_____M²

ÁREA DE COBERTA:_____M²

DETALHAMENTO COMPLETO

ASSINATURA DO PROPIETÁRIO:

ORLANDO JORGE PEREIRA DE ANDRADE LIMA: 37132474472

Assinado digitalmente por ORLANDO JORGE PEREIRA DE ANDRADE LIMA:37132474472
Dados: 2023.04.19 09:31:38 -03'00'
ICP-Brasil, OU=Secretaria da Receita Federal do Brasil - RFB, OU=RFB e-CPF A3, OU=(EM BRANCO), OU=Videoconferência, CN=ORLANDO JORGE PEREIRA DE ANDRADE LIMA:37132474472
Razão: Eu sou o autor deste documento
Localização: sua localização de assinatura aqui
Data: 2023.04.19 09:31:48-03'00'
Foxit PDF Reader Versão: 11.2.1

OBSERVAÇÕES:

RESPONSÁVEL TÉCNICO:

ENILAINE DIAS E SOUZA:09584924419

Assinado de forma digital por ENILAINE DIAS E SOUZA:09584924419

DESENHO:

PRANCHA Nº: 14/19

CONTEÚDO DA PRANCHA:

PROJETO ESTRUTURAL

DATA: 03/03/2023

LIGAÇÕES SOLDADAS EM ESTRUTURA METÁLICA

NORMA:

ABNT NBR 8800:2008: Projeto de estruturas de aço e de estruturas mistas de aço e concreto de edifícios. Artículo 6: Condições específicas para o dimensionamento de ligações metálicas.

MATERIAIS:

– Perfis (Material base): A-572 345MPa.

– Material de adição (soldas): Eletrodos da série E70XX. Para os materiais utilizados e o procedimento de solda SMAW (Arco elétrico com eletrodo revestido), cumprem-se as condições de compatibilidade entre materiais exigidas pelo item 6.2.4 ABNT NBR 8800:2008.

DEFINIÇÕES PARA SOLDAS EM ÂNGULO:

– Garganta efetiva: é igual à menor distância medida desde a raiz à face plana teórica da solda (item 6.2.2.2 b) ABNT NBR 8800:2008).

– Lado do cordão: é o menor dos dois lados situados nas faces de fusão do maior triângulo que pode ser inscrito na seção da solda (item 6.2.2.2 b) ABNT NBR 8800:2008).

– Raiz da solda: é a interseção das faces de fusão (item 6.2.2.2 b) ABNT NBR 8800:2008).

– Comprimento efetivo do cordão de solda: é igual ao comprimento total da solda com dimensões uniformes, incluídos os retornos (item 6.2.2.2 c) ABNT NBR 8800:2008).

DISPOSIÇÕES CONSTRUTIVAS:

1) As prescrições consideradas neste projeto aplicam-se a ligações soldadas nas quais:

– Os aços das peças a unir têm um limite elástico não superior a 100 ksi [690 MPa] (item 1.2 (1) AWS D1.1/D1.1M:2002).

– As espessuras das peças a unir são pelo menos de 1/8 in [3mm] (item 1.2 (2) AWS D1.1/D1.1M:2002).

– As peças soldadas não são de seção tubular.

2) Em soldas de topo de penetração total ou parcial verifica-se que:

– O comprimento efetivo das soldas de penetração total ou parcial é igual ao seu comprimento total, o qual é igual ao comprimento da parte unida (item 6.2.2.1 b) ABNT NBR 8800:2008).

– Em soldas de penetração total, a garganta efetiva é igual à menor espessura das peças unidas (item 6.2.2.1 c) ABNT NBR 8800:2008).

– Em soldas de penetração parcial, a espessura mínima da garganta efetiva cumpre os valores da seguinte tabela:

Tabela 9 ABNT NBR 8800:2008

Menor espessura das peças a unir (mm)	Espessura mínima de garganta efetiva (mm)
Menor que ou igual a 6.35	3
Menor que ou igual a 12.5	5
Menor que ou igual a 19	6
Menor que ou igual a 37.5	8
Menor que ou igual a 57	10
Menor que ou igual a 152	13
Maior que 152	16

– A espessura de garganta efetiva das soldas de penetração parcial determina-se segundo a tabela 5 ABNT NBR 8800:2008.

3) Em soldas em ângulo verifica-se que:

– O tamanho mínimo do lado de uma solda de ângulo cumpre os valores da seguinte tabela:

Tabela 10 ABNT NBR 8800:2008

Menor espessura das peças a unir (mm)	Tamanho mínimo do lado de uma solda em ângulo(a) (mm)
Menor que ou igual a 6.35	3
Menor que ou igual a 12.5	5
Menor que ou igual a 19	6
Maior que 19	8

(a) Executada em uma só passada

– O tamanho máximo do lado de uma solda em ângulo ao longo das bordas de peças soldadas cumpre o especificado no item 6.2.6.2.2 ABNT NBR 8800:2008, o qual exige que:

– ao longo das bordas de material com espessura inferior a 6.35 mm, seja menor ou igual à espessura do material.

– ao longo das bordas de material com espessura igual ou superior 6.35 mm, seja menor ou igual à espessura do material menos 1.5 mm.

– O comprimento efetivo de um cordão de solda em ângulo cumpre que é maior que ou igual a 4 vezes o tamanho do seu lado, ou que o lado não se considera maior que o 25 % do comprimento efetivo da solda. Além disso, o comprimento efetivo de uma solda em ângulo exposta a qualquer solicitação de cálculo não é inferior a 40 mm (item 6.2.6.2.3 ABNT NBR 8800:2008).

4) No detalhe das soldas indica-se o comprimento efetivo do cordão (comprimento sobre o qual o cordão tem o seu tamanho completo). Para alcançar tal comprimento, pode ser necessário prolongar o cordão rodeando os cantos, com o mesmo tamanho de cordão.

5) As soldas de ângulo de ligações em "T" com ângulos menores que 30° não se consideram como efetivas para a transmissão das cargas aplicadas (item 2.3.3.4 AWS D1.1/D1.1M:2002).

6) Nos processos de fabricação e montagem deverão ser cumpridos os requisitos indicados no capítulo 5 de AWS D1.1/D1.1M:2002. No que diz respeito à preparação do metal base, exige-se que as superfícies sobre as quais se depositará o metal de adição devem ser suaves, uniformes, e livres de fissuras e outras descontinuidades que afetariam a qualidade ou resistência da solda. As superfícies a soldar, e as superfícies adjacentes a uma solda, deverão estar também livres de lâminas, escamas, óxido solto ou aderido, escória, ferrugem, umidade, óleo, gordura e outros materiais estranhos que impeçam uma solda apropriada ou produzam emissões prejudiciais.

VERIFICAÇÕES:

– A resistência de cálculo dos cordões de solda determina-se de acordo com o item 6.2.5 ABNT NBR 8800:2008.

– O método utilizado para a verificação da resistência dos cordões de solda é aquele em que as tensões calculadas nos cordões (resultante vetorial), consideram-se como tensões de corte aplicadas sobre a área efetiva (item 2.5.4.1 AWS D1.1/D1.1M:2002).

– A área efetiva de um cordão de solda é igual ao produto do comprimento efetivo do cordão pela espessura de garganta efetiva (itens 6.2.2.1 a) e 6.2.2.2 a) ABNT NBR 8800:2008).

– No verificação da resistência dos cordões de solda considerou-se uma solicitação mínima de cálculo de 45kN (item 6.1.5.2 ABNT NBR 8800:2008).

LIGAÇÕES APARAFUSADAS EM ESTRUTURA METÁLICA

NORMA:

ABNT NBR 8800:2008: Projeto de estruturas de aço e de estruturas mistas de aço e concreto de edifícios. 6.3 Parafusos e barras redondas rosqueadas.

MATERIAIS:

– Perfis (Material base): A-572 345MPa.

DISPOSIÇÕES CONSTRUTIVAS:

1) Uma vez montadas as peças, todas as superfícies de ligação, incluídas as adjacentes às cabeças dos parafusos, porcas e anilhas, devem estar livres de pequenas lâminas (exceto aquelas firmemente aderidas ao material), rebarbas, sujeira ou qualquer outra matéria estranha que impeça o perfeito contato entre as peças.

2) Os parafusos devem estar alinhados para permitir a inserção dos parafusos sem danificar as suas roscas.

3) Deve-se verificar, antes da colocação, se as porcas podem deslocar-se livremente sobre o parafuso correspondente.

4) Em cada parafuso será colocada uma anilha no lado da cabeça e outra no lado da porca.

5) Os furos devem realizar-se através de broca ou outro processo que proporcione um acabamento equivalente.

6) A furação é admitida para peças de espessura não superior ao diâmetro do parafuso mais 3 mm. Para espessuras maiores, os furos devem ser realizados através de broca, ou através de furação prévia com matriz de diâmetro inferior a 3.5 mm do diâmetro definitivo, para depois perfurar até ao diâmetro nominal.

7) Condições para o aperto dos parafusos não pré-tensionados:

– Cada conjunto de parafuso, porca e anilhas deve alcançar a condição de aperto máximo sem sobrecarregar os parafusos. Esta condição é a que poderia conseguir um operário com alguns impactos aplicados por uma chave de impacto ou pelo esforço máximo aplicado por um operário usando uma chave normal.

– O aperto deve ser realizado a partir dos parafusos localizados na parte mais rígida da ligação, seguindo na direção das bordas livres. Inclusive, é conveniente realizar algum ciclo de aperto adicional.

VERIFICAÇÕES:

– São feitas as verificações indicadas nos itens 6.3.3, 6.3.4 e 6.3.5 de ABNT NBR 8800:2008.
– No verificação da resistência das ligações parafusadas considerou-se uma solicitação mínima de cálculo de 45kN (artigo 6.1.5.2 ABNT NBR 8800:2008).

Soldas				
Classe de resistência	Execução	Tipo	Lado (mm)	Comprimento de cordões (mm)
E70XX	Em oficina	De filete	4	1476
			5	2317
	No local de montagem	De filete	3	118780
			4	109645
			5	25486
			7	36864

Chapas				
Material	Tipo	Quantidade	Dimensões (mm)	Peso (kg)
A-572 345MPa	Enrijecedores	144	332x60x12.7	285,97
		48	337x60x12.7	96,84
	Chapas	6	125x180x7	7,42
			Total	390,23

Elementos para aparafusamento não normalizados		
Tipo	Quantidade	Descrição
Porcas	288	T12.7
Anilhas	288	A12.7

Placas de base				
Material	Elementos	Quantidade	Dimensões (mm)	Peso (kg)
A-36 250Mpa	Placa base	24	300x500x12.7	358,90
	Enrijecedores passantes	48	500/349x100/0x6.3	100,77
	Enrijecedores não passantes	96	80/0x100/0x6.3	19,04
			Total	478,71
ASTM A-325a (liso)	Parafusos de ancoragem	288	ø 12,7 – L = ñ55 + 145	227,67
			Total	227,67

REFERÊNCIAS E SIMBOLOGIA

Para a representação dos símbolos de soldas consideram-se as indicações da norma ANSI/AWS A2.4-98 "STANDARD SYMBOLS FOR WELDING, BRAZING, AND NONDESTRUCTIVE EXAMINATION".

MÉTODO DE REPRESENTAÇÃO DE SOLDAS

Conforme a figura 2 de ANSI/AWS A2.4-98 e os tipos de soldas utilizadas neste projeto, desenvolve-se o seguinte esquema de representação de uma solda:

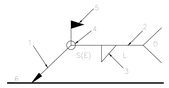

Referências:
1: seta (ligação entre 2 e 6)
2: linha de referência
3: símbolo de solda
4: símbolo solda perimetral.
5: símbolo de solda no local de montagem.
6: linha do desenho que identifica a ligação proposta.
S: profundidade do bisel. Em soldas em ângulo, é o lado do cordão de solda.
(E): tamanho do cordão em soldas de topo.
L: comprimento efetivo do cordão de solda
D: dado suplementar. Em geral, a série de eletrodo a utilizar e o processo pré-qualificado de solda.

A informação relacionada com o lado da ligação soldada à qual aponta a seta, coloca-se por baixo da linha de referência, enquanto que para o lado oposto, indica-se acima da linha de referência:

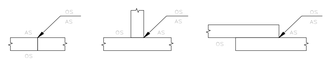

Onde:

OS(Other Side): é o outro lado da seta

AS(Arrow Side): é o lado da seta

Referência 3

Designação	Ilustração	Símbolo
Solda de filete		
Solda de topo em 'V' simples (com chanfro)		
Solda de topo em bisel simples		
Solda de topo em bisel duplo		
Solda de topo em bisel simples com chanfro de raiz largo		
Solda combinada de topo em bisel simples e em ângulo		
Solda de topo em bisel simples com lado curvo		

MÉTODO DE REPRESENTAÇÃO DOS PARAFUSOS DE UMA LIGAÇÃO

Feira do Mangaio Nova Cobertuta
Feira do Mangaio Nova Cobertuta

Secretaria Municipal de Infraestrutura e Serviços Públicos

PREFEITURA DE LIMOEIRO TERRA AMADA

PROJETO ESTRUTURAL FEIRA DO MANGAIO COBERTURA

LOCAL: PÁTIO DO MANGAIO/ LIMOEIRO-PE

ATUALIZAÇÃO EM: MARÇO/2023

ESCALA: *INDICADA*

QUADRO DE ÁREAS:
ÁREA TERRENO:_____M²
ÁREA CONSTRUÍDA PAV. TÉRREO:_____M²
ÁREA CONSTRUÍDA TOTAL:_____M²
ÁREA DE COBERTA:_____M²

DETALHAMENTO COMPLETO

ASSINATURA DO PROPIETÁRIO:

ORLANDO JORGE PEREIRA DE ANDRADE LIMA:37132474472

Assinado digitalmente por ORLANDO JORGE PEREIRA DE ANDRADE LIMA:37132474472
DN: C=BR, O=ICP-Brasil, OU=361730030001E, OU=Secretaria da Receita Federal do Brasil - RFB, OU=RFB e-CPF A3, OU=EM BRANCO, CN=ORLANDO JORGE PEREIRA DE ANDRADE LIMA:37132474472
Razão: Eu sou o autor deste documento
Localização: sua localização de assinatura
Data: 2023.04.14 09:36:10-03'00'
Foxit PDF Reader Versão: 11.2.1

OBSERVAÇÕES:

RESPONSÁVEL TÉCNICO:

ENILAINE DIAS E SOUZA:09584924419

Assinado de forma digital por ENILAINE DIAS E SOUZA:09584924419

DESENHO:

PRANCHA Nº: 15/19

CONTEÚDO DA PRANCHA: PROJETO ESTRUTURAL

DATA: 03/03/2023

2D: Vista Frontal A-B

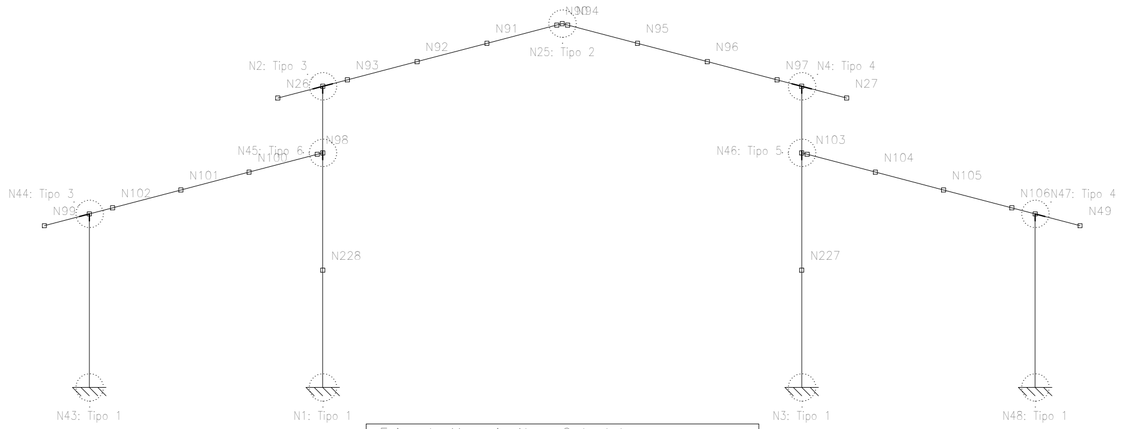

Feira do Mangaio Nova Cobertuta
Feira do Mangaio Nova Cobertuta
Norma de aço laminado: ABNT NBR 8800:2008
Norma de aço dobrado: ABNT NBR 14762: 2010
Aço laminado: A-572 345MPa
Aço dobrado: A-36
Escala: 1:100

2D: Vista cober menor esq

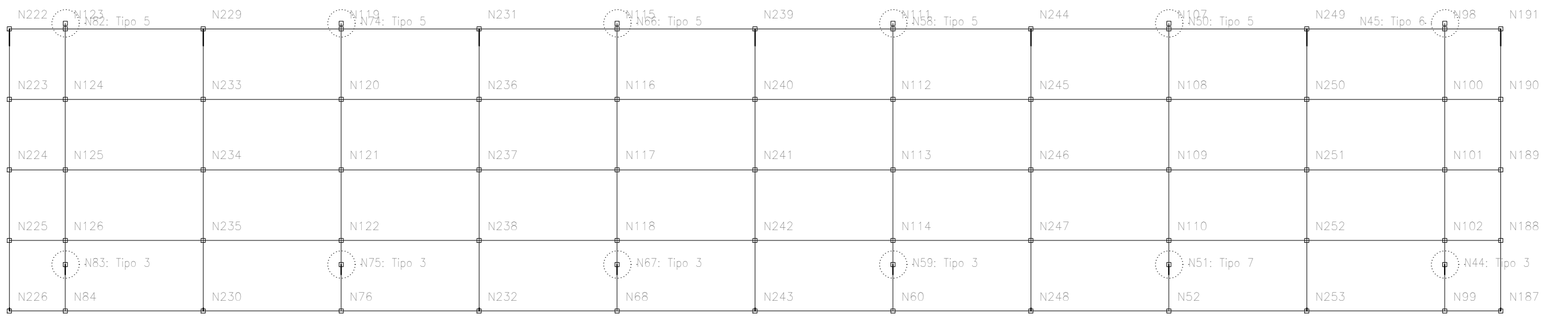

Secretaria Municipal de Infraestrutura e Serviços Públicos

PREFEITURA DE LIMOEIRO TERRA AMADA

PROJETO ESTRUTURAL FEIRA DO MANGAIO COBERTURA

LOCAL: PÁTIO DO MANGAIO/ LIMOEIRO-PE

ATUALIZAÇÃO EM: MARÇO/2023

ESCALA: *INDICADA*

QUADRO DE ÁREAS:

ÁREA TERRENO:_____M²

ÁREA CONSTRUÍDA PAV. TÉRREO:_____M²

ÁREA CONSTRUÍDA TOTAL:_____M²

ÁREA DE COBERTA:_____M²

DETALHAMENTO COMPLETO

ASSINATURA DO PROPIETÁRIO:

ORLANDO JORGE PEREIRA DE ANDRADE LIMA: 37132474472

Assinado de forma digital por ORLANDO JORGE PEREIRA DE ANDRADE LIMA: 37132474472
Dados: 2023.03.03 09:12:00 -03'00'
Certificado por AC OAB PRO-SOCIO (JURIDICO) PESSOA DE DIREITO PRIVADO, OU, ICP-Brasil, OU, PRESIDENTE, OU, Presidente da SUBSECCIONAL RIO - PCR, OU, PCR:41.337.151/0001-05, OU, OAB, OU, ORLANDO JORGE PEREIRA DE ANDRADE LIMA:37132474472, OU, ICP-Brasil, OU, Secretaria Especial da Receita Federal do Brasil - RFB, OU, RFB e-CPF A1, OU, SELLO DE PERSONA JURIDICA, OU, ICP-Brasil

2D: Vista cober maior esq

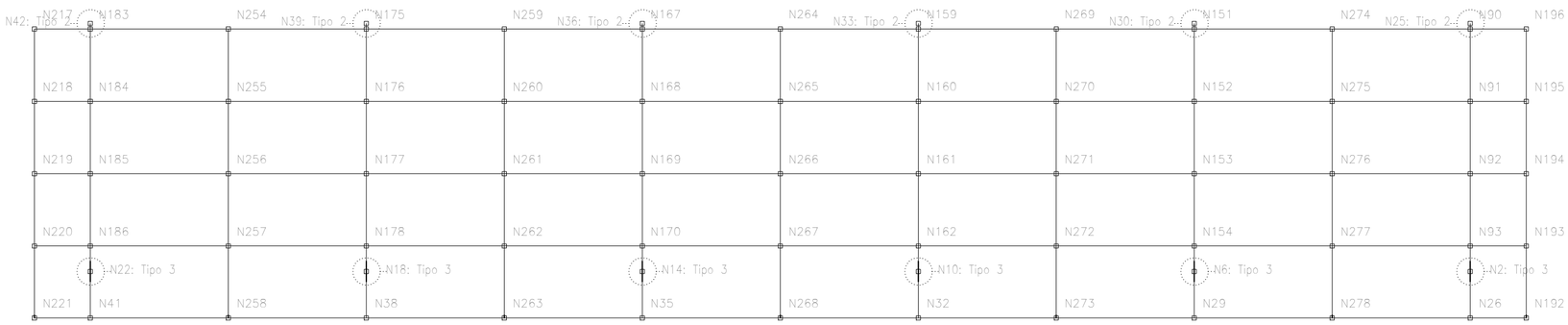

2D: Vista cober menor dir

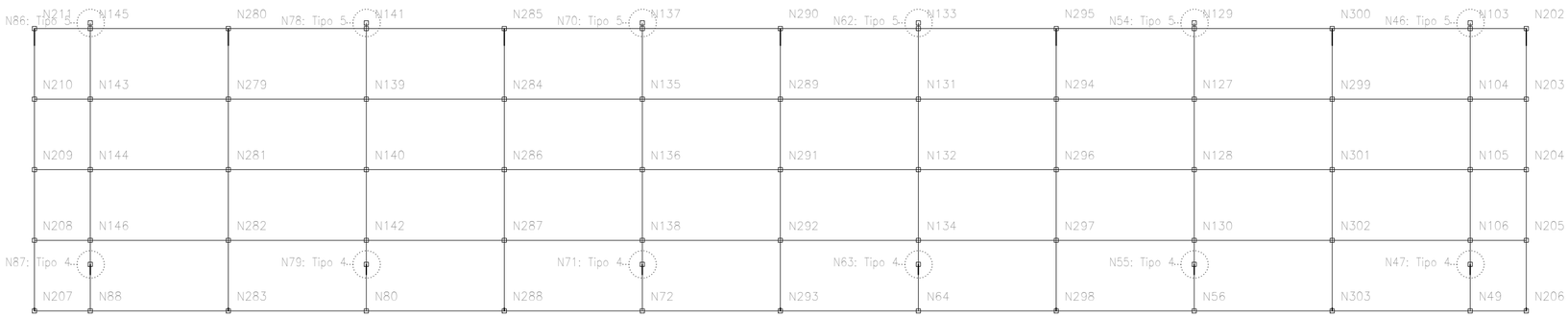

Feira do Mangaio Nova Cobertuta
Feira do Mangaio Nova Cobertuta
Norma de aço laminado: ABNT NBR 8800:2008
Norma de aço dobrado: ABNT NBR 14762: 2010
Aço laminado: A-572 345MPa
Aço dobrado: A-36
Escala: 1:100

Secretaria Municipal de Infraestrutura e Serviços Públicos

PREFEITURA DE LIMOEIRO TERRA AMADA

PROJETO ESTRUTURAL FEIRA DO MANGAIO COBERTURA

LOCAL: PÁTIO DO MANGAIO/ LIMOEIRO-PE

ATUALIZAÇÃO EM: MARÇO/2023

ESCALA: *INDICADA*

QUADRO DE ÁREAS:
ÁREA TERRENO:_____M²
ÁREA CONSTRUÍDA PAV. TÉRREO:_____M²
ÁREA CONSTRUÍDA TOTAL:_____M²
ÁREA DE COBERTA:_____M²

DETALHAMENTO COMPLETO

ASSINATURA DO PROPIETÁRIO:
ORLANDO JORGE PEREIRA DE ANDRADE LIMA: 37132474472

Assinado digitalmente por ORLANDO JORGE PEREIRA DE ANDRADE LIMA:37132474472 DN: C=BR, O=ICP-Brasil, OU=34173680000118, OU=Secretaria da Receita Federal do Brasil - RFB, OU=RFB e-CPF A3, OU=EM BRANCO, OU=presencial, CN=ORLANDO JORGE PEREIRA DE ANDRADE LIMA:37132474472
Razão: Eu sou o autor deste documento
Localização: sua localização de assinatura aqui
Data: 2023.03.03 09:58:49-03'00'
Foxit PDF Reader Versão: 12.2.1

OBSERVAÇÕES:

RESPONSÁVEL TÉCNICO:
ENILAINE DIAS E SOUZA:09584924419
Assinado de forma digital por ENILAINE DIAS E SOUZA:09584924419

DESENHO:

PRANCHA Nº: 17/19

CONTEÚDO DA PRANCHA:
PROJETO ESTRUTURAL

DATA: 03/03/2023

2D: Vista cober maior dir

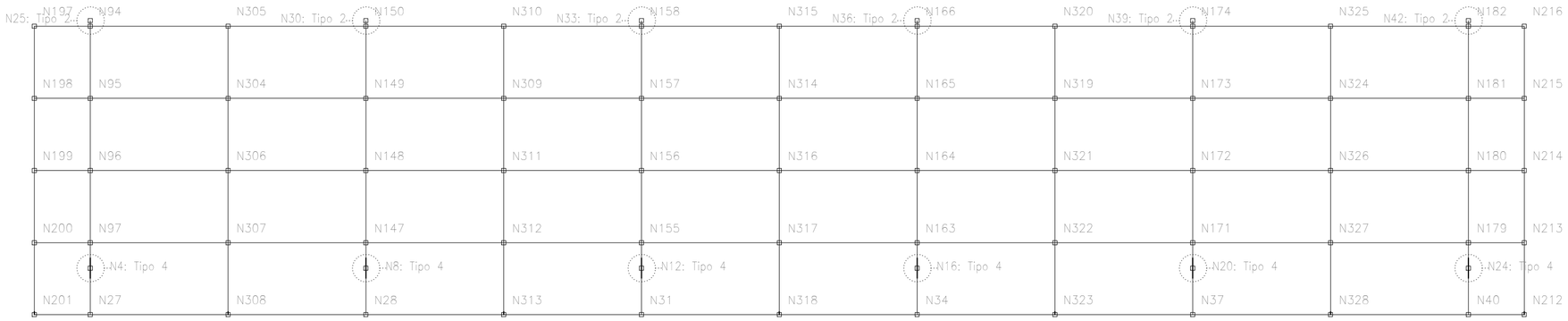

Feira do Mangaio Nova Cobertuta
Feira do Mangaio Nova Cobertuta
Norma de aço laminado: ABNT NBR 8800:2008
Norma de aço dobrado: ABNT NBR 14762: 2010
Aço laminado: A-572 345MPa
Aço dobrado: A-36
Escala: 1:100

Secretaria Municipal de Infraestrutura e Serviços Públicos

PREFEITURA DE LIMOEIRO TERRA AMADA

PROJETO ESTRUTURAL FEIRA DO MANGAIO COBERTURA

LOCAL: PÁTIO DO MANGAIO/ LIMOEIRO-PE

ATUALIZAÇÃO EM: MARÇO/2023	ESCALA: *INDICADA*

DETALHAMENTO COMPLETO

QUADRO DE ÁREAS:
ÁREA TERRENO:_____M²
ÁREA CONSTRUÍDA PAV. TÉRREO:_____M²
ÁREA CONSTRUÍDA TOTAL:_____M²
ÁREA DE COBERTA:_____M²

ASSINATURA DO PROPIETÁRIO:
ORLANDO JORGE PEREIRA DE ANDRADE LIMA: 37132474472
Assinado digitalmente por ORLANDO JORGE PEREIRA DE ANDRADE LIMA:37132474472
DN: C=BR, O=ICP-Brasil, OU=34173800000155, OU=Secretaria da Receita Federal do Brasil - RFB, OU=RFB e-CPF A3, CN=ORLANDO JORGE PEREIRA DE ANDRADE LIMA:37132474472
Razão: Eu sou o autor deste documento
Local: Limoeiro - Pernambuco - Brasil
Data: 2023.04.18 09:44:31 -03'00'
Foxit PDF Reader Version: 11.2.1

OBSERVAÇÕES:

RESPONSÁVEL TÉCNICO:
ENILAINE DIAS E SOUZA:09584924419
Assinado de forma digital por ENILAINE DIAS E SOUZA:09584924419

DESENHO:

PRANCHA Nº: 18/19

CONTEÚDO DA PRANCHA:
PROJETO ESTRUTURAL

DATA: 03/03/2023

3D

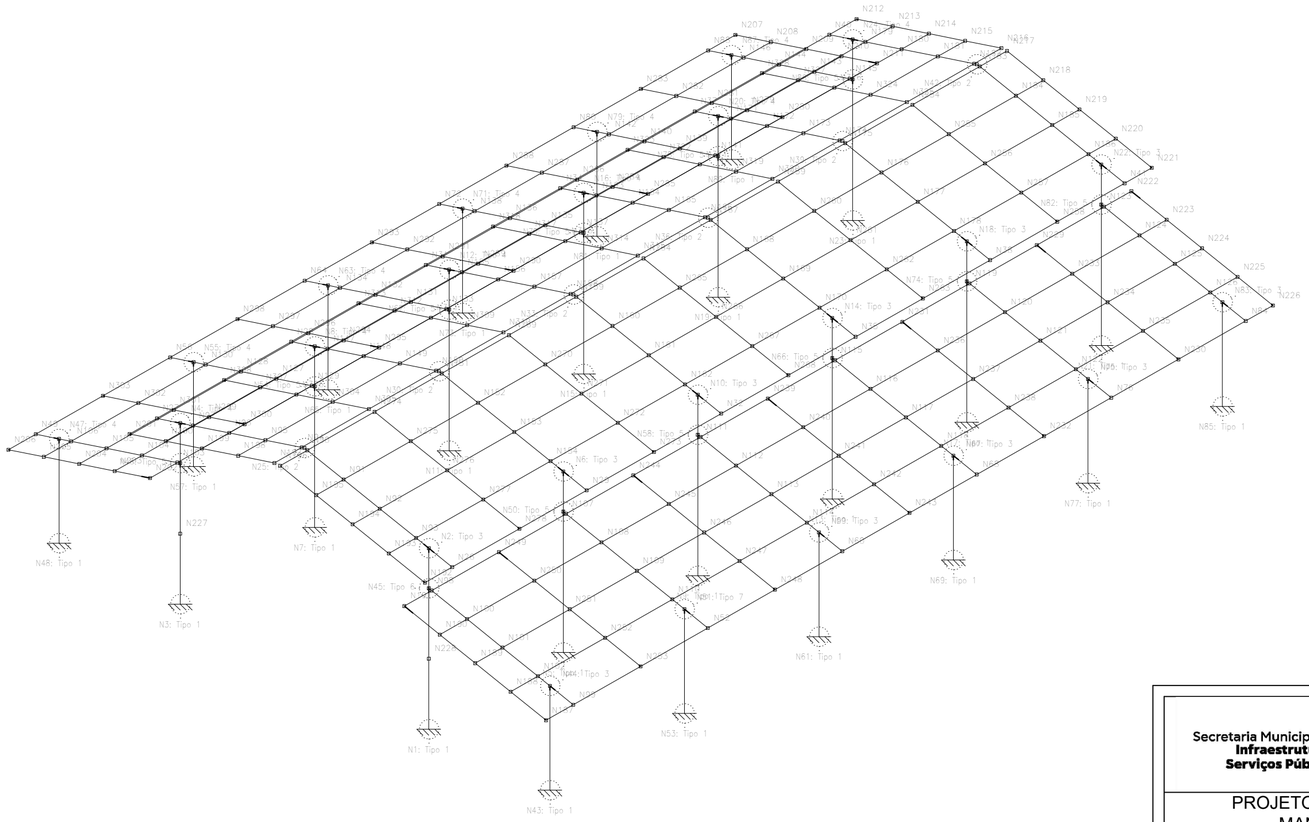

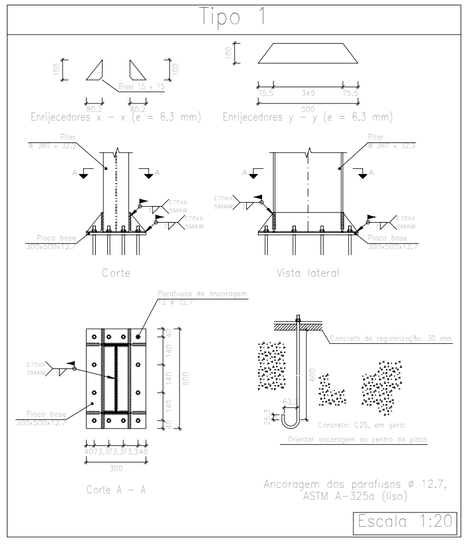

Feira do Mangaio Nova Cobertuta
Feira do Mangaio Nova Cobertuta
Norma de aço laminado: ABNT NBR 8800:2008
Norma de aço dobrado: ABNT NBR 14762: 2010
Aço laminado: A-572 345MPa
Aço dobrado: A-36
Escala: 1:100

Secretaria Municipal de Infraestrutura e Serviços Públicos

PREFEITURA DE LIMOEIRO TERRA AMADA

PROJETO ESTRUTURAL FEIRA DO MANGAIO COBERTURA

LOCAL: PÁTIO DO MANGAIO/ LIMOEIRO-PE

ATUALIZAÇÃO EM: MARÇO/2023

ESCALA: *INDICADA*

QUADRO DE ÁREAS:
ÁREA TERRENO:_____M²
ÁREA CONSTRUÍDA PAV. TÉRREO:_____M²
ÁREA CONSTRUÍDA TOTAL:_____M²
ÁREA DE COBERTA:_____M²

DETALHAMENTO COMPLETO

ASSINATURA DO PROPIETÁRIO:
ORLANDO JORGE PEREIRA DE ANDRADE LIMA: 37132474472
Assinado digitalmente por ORLANDO JORGE PEREIRA DE ANDRADE LIMA:37132474472
DN: C=BR, O=ICP-Brasil, OU=AC FINANCEIRA, OU=Secretaria da Receita Federal do Brasil - RFB, OU=RFB e-CPF A1, OU=00000000000191, CN=ORLANDO JORGE PEREIRA DE ANDRADE LIMA:37132474472
Localização: Não localizado no documento
Motivo: Não localizado no documento
Data: 2023.03.03 09:00:00
Foxit PDF Reader Versão: 12.2.1

OBSERVAÇÕES:

RESPONSÁVEL TÉCNICO:
ENILAINE DIAS E SOUZA:09584924419
Assinado de forma digital por ENILAINE DIAS E SOUZA:09584924419

DESENHO:

PRANCHA Nº: 19/19

CONTEÚDO DA PRANCHA:
PROJETO ESTRUTURAL

DATA: 03/03/2023